Материалы

по обоснованию инвестиционной программы

ОАО «КузбассЭлектро»

2021г.

Приложение № 1 - 2021

"Пояснительная записка инвестиционного проекта
Реконструкция ПС №21 с установкой вакуумных выключателей ВВН-СЭЩ-35-25/1000 с ТТ-300/5 (2 ед.) взамен масляных выключателей ВМ-35/600"

1. Краткое содержание : вакуумные выключатели применяются в энергетике как более современные выключатели и имеют целый ряд преимуществ по сравнению с масляными выключателями , которые в основном установлены на подстанциях нашего предприятия .

2.Обоснование : приобретение вакуумных выключателей предусматривается для замены масляных выключателей 35кВ на ПС 35/6кВ №21 "Западная" в количестве 2-х штук. Подстанция №21 введена в эксплуатацию в 1970 году, нормативный эксплуатационный срок выключателей составляет 20-25 лет и он уже выработан. Выключатели физически и морально устарели . На предприятии планомерно ведется замена устаревших масляных выключателей 6, 35кВ на современные вакуумные с учетом 100%-го амортизационного износа .
Выключатели 35кВ входят в состав основного средства "Эл.оборудование ОРУ-35кВ ПС №21", инвентарный номер 3М02022, амортизационный износ -100%.

3. Стоимость :

наименование	кол-во, шт.	стоимость без НДС, млн. руб. на 2018г.	стоимость без НДС, млн. руб. с инд/дефл. на 2019-105,0 2020-104,4 2021-104,2	стоимость с НДС 20%, млн. руб. с учетом инд/дефл. 2019-2021гг.
Реконструкция ПС №21 с установкой вакуумных выключателей ВВН-СЭЩ-35-25/1000 с ТТ-300/5 (2 ед.) взамен масляных выключателей ВМ-35/600	2	2,448	2,797	3,357

4. Прилагаемые документы :
1. Однолинейная схема ПС 35/6кВ №21 "Западная"
2. Протокол по определению рыночной цены вакуумного выключателя 35кВ, сложившейся на торговой площадке №31704695098 от 16.02.2017г.
3. Ведомость наличия основных средств "Эл.оборудование ОРУ-35кВ ПС №21, инвентарный номер 3М02022Л.
4. Локальный сметный расчет-аналог по замене масляного выключателя 35 кВ на ПС Энергетик
5. Проект-аналог замены масляных выключателей 35 кВ ПС №6 "9-ый Пласт"

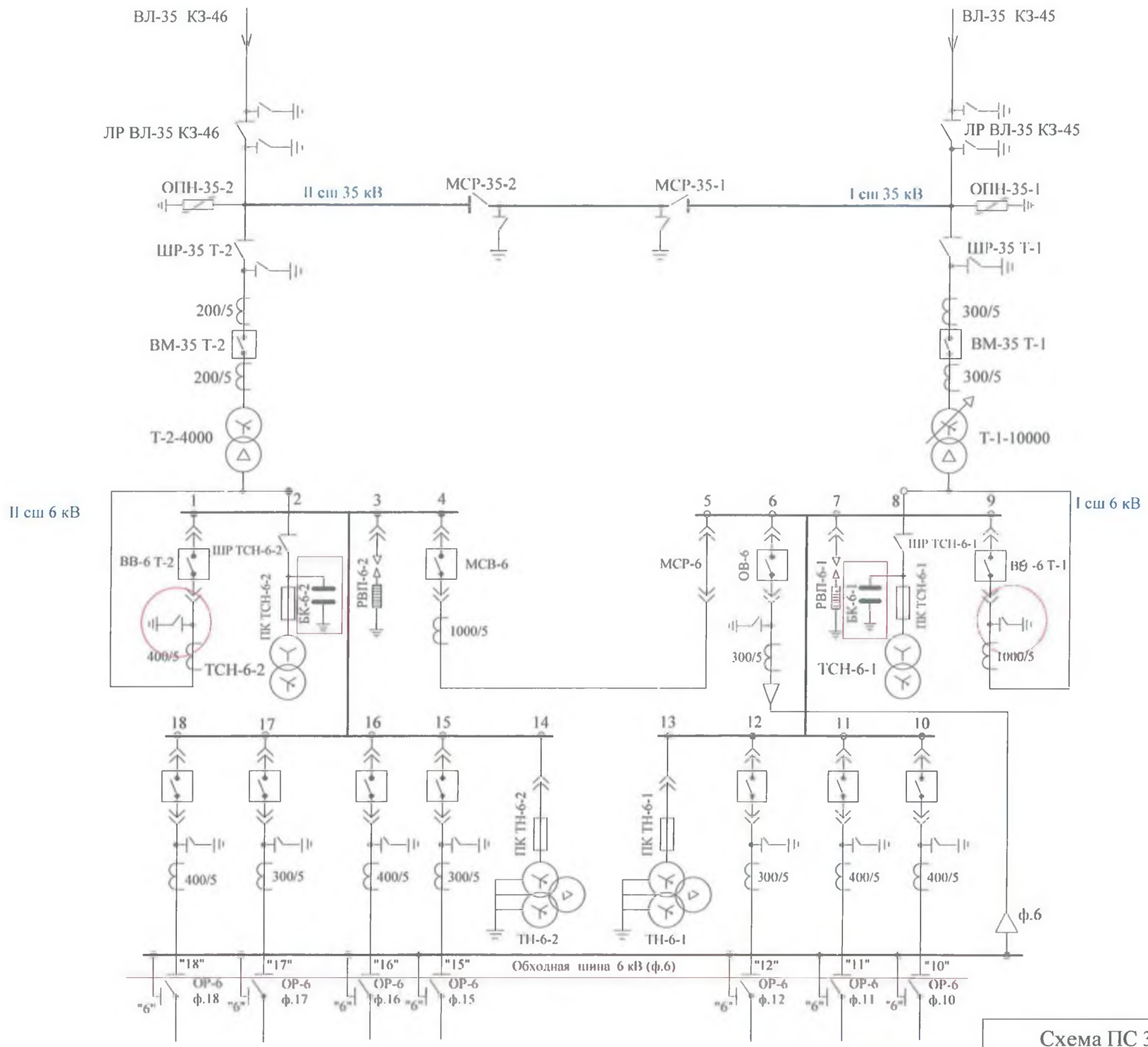

РЛНД-2-35/600 ПРН-220

ОПН-35
РЛНД-1а-35/600 ПРН-220
РЛНД-1а-35/600 ПРН-220

ТВ-35

ВМ-35/600; ПП-67

ТВ-35

Т-1: ТДНС-10000-35/6

Т-2: ТМ-4000-35/6

тип ячейки КРУ-К-VI-У
ВВТЭ-М-10-20/1600 (яч. 1,4)
ВМП-10/1000 (яч.6, 9); ППМ-10

ПК-6; РВ-6/400; ПР-2

БК-6-1: КМ1-6,3-М; 1,53 мкф на фазу
БК-6-2: КС1-10,5-37,5; 1,1 мкф на фазу

ТМ-63-6/0,23
ТПОЛ-10 (яч. 4,9); ТПЛМ-10 (яч.1,6)

ВВТЭ-М-10-20/630 (отходящие)

ВМП-10/630 (фид.12); ППМ-10

ПК-6

ТПЛМ-10

НАМИТ-10-2 УХЛ2

Разъединители обх.шин - РВ-6/400;ПР-2

ПРИМЕЧАНИЕ :

опасное место

Схема ПС 35/6 кВ "Западная" № 21 Краснобродский РЭС				ОАО "КузбассЭлектро"
Утвердил	Главный инженер	Кириллов С.Н.		_____2018 г.
Проверил	Начальник ПТО	Котелин С.В.		
Проверил	Начальник ОДО	Черепанова Н.В.		
Чертил	Гл.специалист ПТО	Кудрявцева Г.В.		01.03.2018

Протокол закупки товаров, работ, услуг Открытый запрос цен в электронной форме № 31704695098

Итоговый протокол в электронной форме от 16.02.2017 № 31704695098-02

Наименование закупки:	Вакуумные выключатели ВВН-П-35-25/1000 УХЛ1 в комплекте трансформаторами тока тип ТОЛ-35-IV-01-0,5/10/10Р/15/-200/5

Заказчик

Наименование организации:	ОТКРЫТОЕ АКЦИОНЕРНОЕ ОБЩЕСТВО "РАДУЖНИНСКИЕ ГОРОДСКИЕ ЭЛЕКТРИЧЕСКИЕ СЕТИ"
Место нахождения:	628462, АО ХАНТЫ-МАНСИЙСКИЙ АВТОНОМНЫЙ ОКРУГ - ЮГРА, г РАДУЖНЫЙ, ул КАЗАМКИНА, корпус 2
Почтовый адрес:	628462, Российская Федерация, Тюменская область, Ханты- Мансийский автономный округ- Югра, г. Радужный, ул. Казамкина, строение 2

Проведение процедуры

Дата проведения этапа процедуры (по результатам которого составлен протокол):	*07.02.2017*
Место проведения этапа процедуры (по результатам которого составлен протокол):	*Российская Федерация, Тюменская область, Ханты-Мансийский автономный округ- Югра, г. Радужный, ул. Казамкина, строение 2, АБК-1, конференц-зал*
Дата подписания протокола:	*14.02.2017*

Предмет договора

Лот №1

Предмет договора:	Выключатель вакуумный ВВН-СЭЩ-П-35-25/1000 УХЛ1 с Трансформаторами тока 35 кВ
Начальная (максимальная) цена договора:	4 334 688.96 Российский рубль

Заявка №1

Информация о поставщике, подавшем заявку:	ЗАО "ГК "Электрощит"-ТМ Самара", ИНН: 6313009980, КПП: 631301001, ОГРН: 1036300227787,
Дата и время подачи заявки:	31.01.2017 16:09

Поставщик соответствует требованию об отсутствии в реестре недобросовестных поставщиков, указанному в извещении

Цена поставщика:	4 334 138.82 Российский рубль

Заявка №2 (Победитель)

Информация о поставщике, подавшем заявку:	ООО "ЭТК-С", ИНН: 8602073642, КПП: 860201001, ОГРН: 1088602004413,
Дата и время подачи заявки:	31.01.2017 16:15

Поставщик соответствует требованию об отсутствии в реестре недобросовестных поставщиков, указанному в извещении

Цена поставщика:	4 332 960.00 Российский рубль

Заявка №3

Информация о поставщике, подавшем заявку:	ООО "НТЭАЗ Электрик", ИНН: 6615010205, КПП: 668101001, ОГРН: 1069615003633,
Дата и время подачи заявки:	31.01.2017 16:32

Протокол закупки товаров, работ, услуг Открытый запрос цен в электронной форме № 31704695098

Поставщик соответствует требованию об отсутствии в реестре недобросовестных поставщиков, указанному в извещении

Цена поставщика: 4 230 300.00 Российский рубль

Допуск участников:

Участник	Допуск
ЗАО "ГК "Электрощит"-ТМ Самара", ИНН: 6313009980, КПП: 631301001, ОГРН: 1036300227787,	Допущен
ООО "ЭТК-С", ИНН: 8602073642, КПП: 860201001, ОГРН: 1088602004413,	Допущен
ООО "НТЭАЗ Электрик", ИНН: 6615010205, КПП: 668101001, ОГРН: 1069615003633,	Не допущен

Выбор победителя:

Участник	Результат
ЗАО "ГК "Электрощит"-ТМ Самара", ИНН: 6313009980, КПП: 631301001, ОГРН: 1036300227787,	Второе место
ООО "ЭТК-С", ИНН: 8602073642, КПП: 860201001, ОГРН: 1088602004413,	Победитель

Печатная форма | В виде XML-файла | Ошибки XML валидации

Информация о договоре о закупке товаров, работ, услуг №5860900467017000010000 0

Дата размещения сведений 13.03.2017

Номер договора:

Дата заключения договора: 10.03.2017

Извещение о закупке: №31704695098 ,Вакуумные выключатели ВВН-П-35-25/1000 УХЛ1 в комплекте трансформаторами тока тип ТОЛ-35-IV-01-0,5/10/10Р/15/-200/5 от 26.01.2017

Лот № 1 «Выключатель вакуумный ВВН-СЭЩ-П-35-25/1000 УХЛ1 с Трансформаторами тока 35 кВ»

Способ закупки: 40000 Иной способ закупки, предусмотренный правовым актом заказчика, указанным в части 1 статьи 2 Федерального закона

Закупка была осуществлена в электронной форме (400001).

Предмет договора: Выключатель вакуумный ВВН-СЭЩ-П-35-25/1000 УХЛ1 с Трансформаторами тока 35 кВ

Цена договора: 4 332 960.00 (Российский рубль)

Дата начала исполнения договора: 27.02.2017

Дата окончания исполнения договора: 08.06.2017

Заказчик

Идентификационный код заказчика: 58609004670860901001

Полное наименование организации: ОТКРЫТОЕ АКЦИОНЕРНОЕ ОБЩЕСТВО "РАДУЖНИНСКИЕ ГОРОДСКИЕ ЭЛЕКТРИЧЕСКИЕ СЕТИ"

Сокращенное наименование организации: ОАО "РГЭС"

ОКОПФ: 12247 Публичные акционерные общества

ИНН/КПП: 8609004670 / 860901001

Дата постановки на учет в налоговом органе: 29.07.1994

ОКПО: 27390087

Основание для заключения договора

Документы, подтверждающие основание заключения договора:

Наименование документа	Наименование протокола закупки	Дата документа	Номер документа
Протокол, составленный по результатам закупки	Итоговый протокол в электронной форме 31704695098-02	14.02.2017	31704695098-02

Информация о поставщиках

Поставщик (подрядчик исполнитель):

Наименование организации: ОБЩЕСТВО С ОГРАНИЧЕННОЙ ОТВЕТСТВЕННОСТЬЮ "ЭЛЕКТРО-ТЕХНИЧЕСКАЯ КОМПАНИЯ-С"

Фирменное наименование организации: ОБЩЕСТВО С ОГРАНИЧЕННОЙ ОТВЕТСТВЕННОСТЬЮ "ЭЛЕКТРО-ТЕХНИЧЕСКАЯ КОМПАНИЯ-С"

Сокращенное наименование организации:	ООО "ЭТК-С"
ОКОПФ:	12300 Общества с ограниченной ответственностью
ИНН:	8602073642
КПП:	860201001
Дата постановки на учет в налоговом органе:	16.05.2008
ОКПО:	86058411
Адрес:	628418, 86 Ханты-Мансийский Автономный округ - Югра АО, Сургут, Сургут г, Лермонтова ул, 11, 425
Адреса электронной почты:	sales@zenau.ru
Номера телефонов:	(3462) 61-02-63, 61-04-68, 63-62-90

Информация о товарах, работах, услугах

№	Наименование товаров, работ, услуг	Классификация по ОКПД2	Количество (объем)	Единица измерения	Страна происхождения (производителя) товара
1	Устройства для коммутации или защиты электрических цепей на напряжение более 1 кВ прочие, не включенные в другие группировки	**ОКПД2:**27.12.10.190 Устройства для коммутации или защиты электрических цепей на напряжение более 1 кВ прочие, не включенные в другие группировки	3.00	Штука	

Протокол заседания комиссии по подведению итогов открытого запроса цен

№ 9/1 **02.02.17**

Наименование комиссии
Закупочная комиссия

Место проведения запроса цен
Российская Федерация, Тюменская область, Ханты- Мансийский автономный округ- Югра, г.Радужный, ул. Казамкина, строение 2, АБК-1, конференц-зал

Место заседания комиссии
628462, Российская Федерация, Тюменская область, Ханты- Мансийский автономный округ- Югра, г.Радужный, ул. Казамкина, строение 2, АБК-1, конференц-зал

Дата и время проведения открытого запроса цен
Дата начала запроса цен: 23.01.2017г.
Дата начала процедуры переторжки: 07.02.2017 в 14:40 (мск) (не проводилась)
Дата подведения итогов: 07.02.2017 в 16:40ч. (мск)

Сведения о заказчике
Открытое акционерное общество "Радужнинские городские электрические сети" (628462, Россия, Тюменская область, Ханты-Мансийский автономный округ - Югра, г. Радужный, ул. Казамкина, строение 2)

Предмет открытого запроса цен
Вакуумные выключатели ВВН-П-35-25/1000 УХЛ1 в комплекте с трансформаторами тока тип ТОЛ-35-IV-01-0,5/10/10Р/15/-200/5

Начальная (максимальная) цена договора: 3 673 465 (Три миллиона шестьсот семьдесят три тысячи четыреста шестьдесят пять) рублей 22 копейки, без учета НДС 18 %.

Требования к работам: осуществляется в соответствии с техническим заданием.

Условия оплаты:
В соответствии с договором.

Комментарий:
Настоящий запрос не является извещением о проведении конкурса (публичного конкурса) или публичной офертой и не регулируется ст. 447 – 449 ч. 1 ГК РФ. Таким образом, указанная процедура не накладывает на Заказчика соответствующего объема гражданско-правовых обязательств и оставляет за ним право отказаться от всех полученных Предложений по любой причине или прекратить процедуру отбора в любой момент, не неся при этом никакой ответственности перед Участниками. Договор строго в редакции Заказчика. В случае отсутствия каких-либо из запрашиваемых документов, предложение участника процедуры закупки рассматриваться не будет

Сведения о комиссии:
Председатель комиссии: Крот А.П., главный инженер
Заместитель председателя комиссии: Горлова И.А., начальник ПТО
Члены комиссии:
- Будникова Н.Р., главный бухгалтер
- Солодкая А.М., инженер группы материально технического снабжения

Ответственный секретарь комиссии: Мухаметзянов Р.Р., юрисконсульт

Сведения об участниках запроса цен, подавших предложения

- ЗАО "ГК "Электрощит"-ТМ Самара" (ИНН/КПП 6313009980/631301001, ОГРН 1036300227787)
  Предложение: 3 672 999 (Три миллиона шестьсот семьдесят две тысячи девятьсот девяносто девять) рублей 00 копеек без НДС, **4 334 138 (Четыре миллиона триста тридцать четыре тысячи сто тридцать восемь) рублей 82 копейки,** включая НДС 18%
- ООО "ЭТК-С" (ИНН/КПП 8602073642/860201001, ОГРН 1088602004413)
  Предложение: 3 672 000 (Три миллиона шестьсот семьдесят две тысячи) рублей 00 копеек без НДС, **4 332 960 (Четыре миллиона триста тридцать две тысячи девятьсот шестьдесят) рублей 00 копеек,** включая НДС 18%
- ООО "НТЭАЗ Электрик" (ИНН/КПП 6615010205/668101001, ОГРН 1069615003633)
  Предложение: 3 585 000 (Три миллиона пятьсот восемьдесят пять тысяч) рублей 00 копеек без НДС, **4 230 300 (Четыре миллиона двести тридцать тысяч триста) рублей 00 копеек,** включая НДС 18%

Вопросы заседания комиссии:
1. Определение победителя запроса цен
Запрос цен признать состоявшимся.

Сведения по отклонённым участникам:
1) Предложение участника **ООО "НТЭАЗ Электрик"** отклонено в связи с тем, что Участник приложил протокол разногласий к проекту договора. Также был предложен аналог. Несоответствие тех.заданию в части: Полное время включения; Собственное время отключения; Собственное время включения; Габариты.

Результат переторжки (участники отказались от участия):
- ЗАО "ГК "Электрощит"-ТМ Самара" (ИНН/КПП 6313009980/631301001, ОГРН 1036300227787)
  Предложение: 3 672 999 (Три миллиона шестьсот семьдесят две тысячи девятьсот девяносто девять) рублей 00 копеек без НДС, **4 334 138 (Четыре миллиона триста тридцать четыре тысячи сто тридцать восемь) рублей 82 копейки,** включая НДС 18%
- ООО "ЭТК-С" (ИНН/КПП 8602073642/860201001, ОГРН 1088602004413)
  Предложение: 3 672 000 (Три миллиона шестьсот семьдесят две тысячи) рублей 00 копеек без НДС, **4 332 960 (Четыре миллиона триста тридцать две тысячи девятьсот шестьдесят) рублей 00 копеек,** включая НДС 18%

Решили:
Признать победителем запроса цен участника:
- ООО "ЭТК-С" (ИНН/КПП 8602073642/860201001, ОГРН 1088602004413)
  Предложение: 3 672 000 (Три миллиона шестьсот семьдесят две тысячи) рублей 00 копеек без НДС, **4 332 960 (Четыре миллиона триста тридцать две тысячи девятьсот шестьдесят) рублей 00 копеек,** включая НДС 18%

Подписи:
Председатель комиссии: Крот А.П., главный инженер

Заместитель председателя комиссии: Горлова Ирина Александровна, начальник ПТО

Члены:

- Будникова Наталья Раисовна, главный бухгалтер
- Солодкая Альфия Мазитовна, инженер ГМТС

Ответственный секретарь комиссии: Мухаметзянов Ринат Ринатович, юрисконсульт

ОАО "КузбассЭлектро"

Ведомость наличия основных средств на 01.02.19

№ п/п	Инвентарный номер	Наименование ОС	Дата поступления ОС	Бухгалтерский учет		
				Первоначальная стоимость	Износ	Остаточная стоимость
Краснобродский РЭС				**22 625,00**	**22 625,00**	
1	3М02022Л	Эл.обор-е ОРУ-35 ПС.21(Л)	01.06.1970	22 625,00	22 625,00	
Итого				**22 625,00**	**22 625,00**	

Зав. складом_____

Гл. Бухгалтер _____ Пуртова О.А

ОТКРЫТОЕ АКЦИОНЕРНОЕ ОБЩЕСТВО «КУЗБАССЭЛЕКТРО» ОГРН 1024200685313 «КузбассЭлектро» ИНН 4202002174 г. Белово

СОГЛАСОВАНО: **УТВЕРЖДАЮ:**

_____ _____

"_____" _____ 2018 г. "_____" _____2018 г.

_____

(наименование стройки)

ЛОКАЛЬНЫЙ СМЕТНЫЙ РАСЧЕТ № ЛС 1

(локальная смета)

на Замена выключателя 35КВ на ПС Энергетик

(наименование работ и затрат, наименование объекта)

Основание:

Сметная стоимость 392,607 тыс. руб.

строительных работ 7,386 тыс. руб.

монтажных работ 23,997 тыс. руб.

прочих 7,891 тыс. руб.

оборудования 353,333 тыс. руб.

Средства на оплату труда 9,416 тыс. руб.

Сметная трудоемкость 578,46 чел.час

Составлен(а) в текущих (прогнозных) ценах по состоянию на 2000г

№ пп	Шифр и номер позиции норматива	Наименование работ и затрат, единица измерения	Количество	Стоимость единицы, руб.		Общая стоимость, руб.			Затраты труда рабочих, чел.-ч, не занятых обслуживанием машин	
				всего	эксплуатации машин	Всего	оплаты труда	эксплуатация машин		
				оплаты труда	в т.ч. оплаты труда			в т.ч. оплаты труда	на единицу	всего
1	2	3	4	5	6	7	8	9	10	11
Раздел 1. Монтажные работы										
1	**ТЕРм08-01-087-03** *Приказ Минстроя России от 27.02.2015 №140/пр*	Металлические конструкции под оборудование (1 т)	0,135	13863,88 756,35	531,23 28,41	1871,62	102,11	71,72 3,84	62,2	8,4
2	**ТЕРм08-01-008-01** *Приказ Минстроя России от 27.02.2015 №140/пр*	Выключатель воздушный напряжением: 35 кВ, тип ВВУ (1 компл. (3 фазы))	1	6897,73 1872,64	4047,6 549	6897,73	1872,64	4047,6 549,00	154	154

1	2	3	4	5	6	7	8	9	10	11
3	**ТЕРм08-03-545-02** *Приказ Минстроя России от 27.02.2015 №140/пр*	Коробка (ящик) с зажимами для кабелей и проводов сечением до 6 мм2, устанавливаемая на конструкции на стене или колонне, количество зажимов: до 20 (1 шт.)	1	173,62 62,2	2,68	173,62	62,2	2,68	5,17	5,17
4	**ТЕРм08-02-397-01** *Приказ Минстроя России от 27.02.2015 №140/пр*	Профиль перфорированный монтажный длиной 2 м (100 м)	0,01 *1 / 100*	827,33 101,78	109,5 26,8	8,27	1,02	1,1 0,27	8,56	0,09
5	**ТЕРм08-01-080-02** *Приказ Минстроя России от 27.02.2015 №140/пр*	Прибор измерения и защиты, количество подключаемых концов: до 6 (1 шт.)	1	33,68 13,74	18,98 1,31	33,68	13,74	18,98 1,31	1,13	1,13
6	**ТЕРм08-02-147-01** *Приказ Минстроя России от 27.02.2015 №140/пр*	Кабель до 35 кВ по установленным конструкциям и лоткам с креплением на поворотах и в конце трассы, масса 1 м кабеля: до 1 кг (100 м кабеля)	1,1 *110 / 100*	209,54 112,84	57,77 3,27	230,49	124,12	63,55 3,60	9,28	10,21
7	**ТЕРм08-02-148-01** *Приказ Минстроя России от 27.02.2015 №140/пр*	Кабель до 35 кВ в проложенных трубах, блоках и коробах, масса 1 м кабеля: до 1 кг (100 м кабеля)	0,15 *15 / 100*	219,75 120,63	58,71 3,27	32,96	18,09	8,81 0,49	9,92	1,49
8	**ТЕРм08-02-411-01** *Приказ Минстроя России от 27.02.2015 №140/пр*	Рукав металлический наружным диаметром: до 48 мм (100 м)	0,15 *15 / 100*	1262,39 330,07	162,61 2,94	189,36	49,51	24,39 0,44	27,76	4,16
9	**ТЕР33-01-024-03** *Приказ Минстроя России от 27.02.2015 №140/пр*	Подвеска проводов ВЛ 35 кВ сечением: до 120 мм2 без пересечений с препятствиями при длине анкерного пролета до 1 км (1 км линии (3 провода))	0,005 *15/3/1000*	6591,39 1221,59	5369,8 268,02	32,96	6,11	26,85 1,34	100,46	0,5
10	**ТЕРм08-01-023-01** *Приказ Минстроя России от 27.02.2015 №140/пр*	Спуск, петля или перемычка, сечение провода: до 300 мм2, количество проводов в фазе - 1 (1 спуск, петля или перемычка (3 фазы))	2	130,28 58,12	69,65 21,86	260,56	116,24	139,3 43,72	4,78	9,56
11	**ТЕРм08-03-575-01** *Приказ Минстроя России от 27.02.2015 №140/пр*	Прибор или аппарат (Автоматический выключатель) (1 шт.)	2	14,67 14,04		29,34	28,08		1,12	2,24
12	**ТЕРм08-02-158-05** *Приказ Минстроя России от 27.02.2015 №140/пр*	Заделка концевая сухая для контрольного кабеля сечением одной жилы: до 2,5 мм2, количество жил до 7 (1 шт.)	10	10,78 3,65		107,8	36,5		0,3	3
13	**ТЕРм08-02-158-06** *Приказ Минстроя России от 27.02.2015 №140/пр*	Заделка концевая сухая для контрольного кабеля сечением одной жилы: до 2,5 мм2, количество жил до 10 (1 шт.)	2	22,14 5,11		44,28	10,22		0,42	0,84

1	2	3	4	5	6	7	8	9	10	11
14	**ТЕРм08-02-158-14** *Приказ Минстроя России от 27.02.2015 №140/пр*	Заделка концевая сухая для 3-4-жильного кабеля с пластмассовой и резиновой изоляцией напряжением: до 1 кВ, сечение одной жилы до 35 мм2 (1 шт.)	2	19,21 11,19	2,37 0,16	38,42	22,38	4,74 0,32	0,92	1,84
Раздел 2. Оборудование, не учтенное в ценниках										
15 О	**ООО "ТЭЛ Урал"**	Выключатель вакуумный типа: Rec35_Smart (шт) *(Транспортные расходы - согласно п.4.60 из МДС 81-35.2004 ПЗ=1,06 (ОЗП=1,06; ЭМ=1,06; МАТ=1,06))*	1	353333,33 *1480000,00/4,44*		353333,33				
Раздел 3. Материалы, не учтенные в ценниках										
16	**ТССЦ-503-0653** *Приказ Минстроя России от 27.02.2015 №140/пр*	Коробка ответвительная FK 9255 (шт.)	1	1498,46		1498,46				
17	**Прайс**	Клемма измерительная 2-х проводная WK6 TK/35 (шт)	20	50,55 *281/6,01*1,06*1,02*		1011				
18	**Прайс**	Торцевая пластина для 2-х проводной клеммы (шт)	2	5,79 *38/1,18/6,01*1,06*1,02*		11,58				
19	**Прайс**	Концевая скоба с винтом 9708/2 S 35 (шт)	2	5,03 *33/1,18/6,01*1,06*1,02*		10,06				
20	**Прайс**	Горизонтальная маркировка 1-10 9705A/5/108 (уп)	1	1,04 *6,8/1,18/6,01*1,06*1,02*		1,04				
21	**Прайс**	Горизонтальная маркировка 11-20 9705A/5/108 (уп)	1	1,04 *6,8/1,18/6,01*1,06*1,02*		1,04				
22	**ТССЦ-509-2644** *Приказ Минстроя России от 27.02.2015 №140/пр*	DIN-рейка металлическая TH 35/7,5 длиной 1000 мм (шт.)	1	10,03		10,03				
23	**ТССЦ-509-4698** *Приказ Минстроя России от 27.02.2015 №140/пр*	Реле промежуточные (шт.)	1	34,77		34,77				
24	**ТССЦ-501-1691** *Приказ Минстроя России от 27.02.2015 №140/пр*	Кабели контрольные с медными жилами с поливинилхлоридной изоляцией, не распространяющие горение, с низким дымо- и газовыделением марки КВВГЭнг-LS, с числом жил - 10 и сечением 1,5 мм2 (1000 м)	0,05 *50 / 1000*	30930,41		1546,52				

1	2	3	4	5	6	7	8	9	10	11
25	**ТССЦ-501-1698** *Приказ Минстроя России от 27.02.2015 №140/пр*	Кабели контрольные с медными жилами с поливинилхлоридной изоляцией, не распространяющие горение, с низким дымо- и газовыделением марки КВВГЭнг-LS, с числом жил - 7 и сечением 2,5 мм2 (1000 м)	0,015 *15 / 1000*	31620,85		474,31				
26	**ТССЦ-501-1697** *Приказ Минстроя России от 27.02.2015 №140/пр*	Кабели контрольные с медными жилами с поливинилхлоридной изоляцией, не распространяющие горение, с низким дымо- и газовыделением марки КВВГЭнг-LS, с числом жил - 5 и сечением 2,5 мм2 (1000 м)	0,01 *10 / 1000*	24313,24		243,13				
27	**ТССЦ-501-8477** *Приказ Минстроя России от 27.02.2015 №140/пр*	Кабель силовой с медными жилами с поливинилхлоридной изоляцией и оболочкой, не распространяющий горение, с низким дымо- и газовыделением марки ВВГнг-LS, с числом жил - 2 и сечением 2,5 мм2 (1000 м)	0,05 *50 / 1000*	7995,18		399,76				
28	**ТССЦ-502-0321** *Приказ Минстроя России от 27.02.2015 №140/пр*	Провода неизолированные для воздушных линий электропередачи из стальных оцинкованных проволок 1 группы и алюминиевых проволок марки АС, сечением 95/16 мм2 (т)	0,006 *15*0,385/1000*	67300		403,8				
29	**ТССЦ-509-5953** *Приказ Минстроя России от 27.02.2015 №140/пр*	Зажим аппаратный прессуемый А2А-95-2 (шт.)	10	24,65		246,5				
30	**ТССЦ-101-3133** *Приказ Минстроя России от 27.02.2015 №140/пр*	Рукава металлические диаметром 25 мм РЗ-Ц-Х (м)	15	14,6		219				
31	**Прайс**	Автоматический выключатель LTN-UC-4C-2 + PS-LT-0200 (шт)	1	487,86 *3200/1,18/6,01*1,06*1,02*		487,86				
32	**Прайс**	Автоматический выключатель LTN-UC-2C-2 (шт)	1	579,34 *3800/1,18/6,01*1,06*1,02*		579,34				
Раздел 4. Пусконаладочные работы										
33	**ТЕРп01-03-009-01** *Приказ Минстроя России от 27.02.2015 №140/пр*	Выключатель воздушный с воздухонаполненным отделителем напряжением: до 35 кВ (1 шт.)	1	903,36 903,36		903,36	903,36		58,5	58,5

1	2	3	4	5	6	7	8	9	10	11
34	**ТЕРп01-03-020-04** *Приказ Минстроя России от 27.02.2015 №140/пр*	Схема вторичной коммутации масляного выключателя с дистанционным управлением с общим электромагнитным, моторным или грузовым приводом, напряжение выключателя: до 35 кВ (1 схема)	1	423,5 423,5		423,5	423,5		28,8	28,8
35	**ТЕРп01-03-025-02** *Приказ Минстроя России от 27.02.2015 №140/пр*	Схема электромагнитной блокировки коммутационных аппаратов, количество блокируемых аппаратов: до 5 (1 схема)	1	264,69 264,69		264,69	264,69		18	18
36	**ТЕРп01-06-021-01** *Приказ Минстроя России от 27.02.2015 №140/пр*	Схема разводки трехпроводной системы с количеством панелей (шкафов, ячеек): до 2 (1 схема)	1	41,73 41,73		41,73	41,73		2,88	2,88
37	**ТЕРп01-10-002-01** *Приказ Минстроя России от 27.02.2015 №140/пр*	Схема образования участка сигнализации (центральной, технологической, местной, аварийной, предупредительной и др.) (1 участок)	1	347,36 347,36		347,36	347,36		23,49	23,49
38	**ТЕРп01-11-021-02** *Приказ Минстроя России от 27.02.2015 №140/пр*	Измерение переходных сопротивлений постоянному току контактов шин распределительных устройств напряжением: до 35 кВ (1 измерение)	6	26,22 26,22		157,32	157,32		1,62	9,72
39	**ТЕРп01-11-023-01** *Приказ Минстроя России от 27.02.2015 №140/пр*	Снятие характеристик коммутационных аппаратов: временных (1 характеристика)	3	26,22 26,22		78,66	78,66		1,62	4,86
40	**ТЕРп01-11-023-02** *Приказ Минстроя России от 27.02.2015 №140/пр*	Снятие характеристик коммутационных аппаратов: скоростных (1 характеристика)	3	39,49 39,49		118,47	118,47		2,44	7,32
41	**ТЕРп01-11-027-02** *Приказ Минстроя России от 27.02.2015 №140/пр*	Измерение токов утечки: ограничителя напряжения (1 измерение)	6	32,69 32,69		196,14	196,14		2,02	12,12
42	**ТЕРп01-11-028-01** *Приказ Минстроя России от 27.02.2015 №140/пр*	Измерение сопротивления изоляции мегаомметром: кабельных и других линий напряжением до 1 кВ, предназначенных для передачи электроэнергии к распределительным устройствам, щитам, шкафам, коммутационным аппаратам и электропотребителям (1 линия)	7	5,18 5,18		36,26	36,26		0,32	2,24
43	**ТЕРп01-12-029-01** *Приказ Минстроя России от 27.02.2015 №140/пр*	Цепи вторичной коммутации (1 испытание)	1	24,67 24,67		24,67	24,67		1,62	1,62

1	2	3	4	5	6	7	8	9	10	11
44	**ТЕРп01-03-002-04** *Приказ Минстроя России от 27.02.2015 №140/пр*	Выключатель трехполюсный напряжением до 1 кВ с: электромагнитным, тепловым или комбинированным расцепителем, номинальный ток до 50 А (1 шт.) *(ОП п.1.1.27 При проверке двухполюсного автоматического выключателя ОЗП=0,8; ТЗ=0,8)*	2	17,1 17,1		34,2	34,2		1,44	2,88
45	**ТЕРп01-11-011-01** *Приказ Минстроя России от 27.02.2015 №140/пр*	Проверка наличия цепи между заземлителями и заземленными элементами (100 точек)	0,06 *6 / 100*	209,76 209,76		12,59	12,59		12,96	0,78
46	**ТЕРп01-12-021-02** *Приказ Минстроя России от 27.02.2015 №140/пр*	Испытание аппарата коммутационного напряжением: до 35 кВ (1 испытание)	3	43,39 43,39		130,17	130,17		2,83	8,49
47	**ТЕРп01-12-021-04** *Приказ Минстроя России от 27.02.2015 №140/пр*	Испытание элементов ограничителей перенапряжения напряжением до 75 кВ (1 испытание)	6	49,64 49,64		297,84	297,84		3,24	19,44
Раздел 5. Демотажные работы										
48	**ТЕРм08-01-087-03** *Приказ Минстроя России от 27.02.2015 №140/пр*	Демонтаж металлических конструкции под оборудование (1 т) *(Указ.к ТЕР, п.3.3.1 Демонтаж (разборка) металлических конструкций ОЗП=0,7; ЭМ=0,7 к расх.; ЗПМ=0,7; МАТ=0 к расх.; ТЗ=0,7; ТЗМ=0,7)*	0,2	901,31 529,45	371,86 19,89	180,26	105,89	74,37 3,98	43,54	8,71
49	**ТЕРм08-01-009-03** *Приказ Минстроя России от 27.02.2015 №140/пр*	Выключатель масляный напряжением: 35 кВ, типа ВТ-35-630 (1 компл. (3 фазы)) *(Демонтаж оборудования, которое не подлежит дальнейшему использованию (предназначено в лом) с разборкой и резкой на части ОЗП=0,5; ЭМ=0,5 к расх.; ЗПМ=0,5; МАТ=0 к расх.; ТЗ=0,5; ТЗМ=0,5)*	1	729,13 385,47	343,66 23,11	729,13	385,47	343,66 23,11	31,7	31,7
Раздел 6. Перевозка оборудования										
50	**ТССЦпг-01-01-01-045** *Приказ Минстроя России от 27.02.2015 №140/пр*	Погрузочные работы при автомобильных перевозках: прочих материалов, деталей (с использованием погрузчика) (1 т груза)	0,78	22,35	22,35	17,43		17,43		

1	2	3	4	5	6	7	8	9	10	11
51	**ТССЦпг-03-02-04-025** *Приказ Минстроя России от 27.02.2015 №140/пр*	Перевозка строительных грузов (кроме массовых навалочных, перевозимых автомобилями-самосвалами, а также бетонных и железобетонных изделий, стеновых и перегородочных материалов, лесоматериалов круглых и пиломатериалов, включенных в таблицу 03-01), бортовым автомобилем грузоподъемностью 5 т, на расстояние до 25 км IV класс груза (1 т груза)	0,78	81,87	81,87	63,86		63,86		
52	**ТССЦпг-01-01-02-045** *Приказ Минстроя России от 27.02.2015 №140/пр*	Разгрузочные работы при автомобильных перевозках: прочих материалов, деталей (с использованием погрузчика) (1 т груза)	0,78	17,86	17,86	13,93		13,93		
53	**ТССЦпг-01-01-01-015** *Приказ Минстроя России от 27.02.2015 №140/пр*	Погрузочные работы при автомобильных перевозках: металлических конструкций массой до 1 т (1 т груза)	0,2	28,36	28,36	5,67		5,67		
54	**ТССЦпг-03-02-01-190** *Приказ Минстроя России от 27.02.2015 №140/пр*	Перевозка строительных грузов (кроме массовых навалочных, перевозимых автомобилями-самосвалами, а также бетонных и железобетонных изделий, стеновых и перегородочных материалов, лесоматериалов круглых и пиломатериалов, включенных в таблицу 03-01), бортовым автомобилем грузоподъемностью 5 т, на расстояние до 190 км I класс груза (1 т груза)	0,2	156,04	156,04	31,21		31,21		
55	**ТССЦпг-01-01-02-015** *Приказ Минстроя России от 27.02.2015 №140/пр*	Разгрузочные работы при автомобильных перевозках: металлических конструкций массой до 1 т (1 т груза)	0,2	28,36	28,36	5,67		5,67		
Итого прямые затраты по смете в базисных ценах						374576,74	6021,28	4965,52 631,42		444,18
Итого прямые затраты по смете с учетом коэффициентов к итогам						379658,41	8435,61	7632,86 980,27		578,46
В том числе, справочно:										
Прил.3, Табл.2, п.3 Производство работ осуществляется на территории действующего предприятия с наличием в зоне производства работ одного или нескольких из перечисленных ниже факторов: _ разветвленная сеть транспортных и инженерных коммуникаций; _ стесненные условия для складирования материалов; _ действующее технологическое оборудование; _ движение технологического транспорта, ОЗП=1.15; ЭМ=1.15; ЗПМ=1.15; ТЗ=1.15; ТЗМ=1.15 (Поз. 9, 1-8, 10-14, 48-49)						1167,31	443,15	724,16 94,71		36,456

1	2	3	4	5	6	7	8	9	10	11
Прил.3, Табл.2, п.6 Производство работ осуществляется внутри работающих трансформаторных и распределительных подстанций, электропомещениях (щитовые, пультовые, подстанции, реакторные, РУ и пункты, кабельные шахты, тоннели и каналы, кабельные полуэтажи) с действующим электрооборудованием или кабельными линиями под напряжением. ОЗП=1,35; ЭМ=1,35; ЗПМ=1,35; ТЗ=1,35; ТЗМ=1,35 (Поз. 9, 1-8, 10-14, 48-49)						3132,29	1189,11	1943,17 254,15		97,825
Прил.3, Табл.4, п.4 Производство работ в электроустановках, находящихся под напряжением, с оформлением при этом наряда-допуска или распоряжения, электропомещениях (щитовые, пультовые, подстанции, реакторные, РУ и пункты, кабельные шахты, тоннели и каналы, кабельные полуэтажи) с действующим электрооборудованием или кабельными линиями под напряжением. ОЗП=1,255 (Поз. 33-47)						782,07	782,07			
Накладные расходы						7791,54				
Сметная прибыль						5157,48				
Итоги по смете:										
Итого по разделу 1 Монтажные работы						21367,99				314,59
Итого по разделу 2 Оборудование, не учтенное в ценниках						353333,33				
Итого по разделу 3 Материалы, не учтенные в ценниках						7178,2				
Итого по разделу 4 Пусконаладочные работы						7890,51				201,14
Итого по разделу 5 Демотажные работы						2699,63				62,73
Итого по разделу 6 Перевозка оборудования						137,77				
Итого						392607,43				578,46
В том числе:										
Материалы						10256,61				
Машины и механизмы						7632,86				
ФОТ						9415,88				
Оборудование						353333,33				
Накладные расходы						7791,54				
Сметная прибыль						5157,48				
ВСЕГО по смете						**392607,43**				**578,46**

Общество с ограниченной ответственностью
"Баргус"
Свидетельство N4162.01-2017-7024041062-П-192 от 16.01.2017

Реконструкция подстанции 35/6 кВ "9-й Пласт"
ОАО "КузбассЭлектро"

РАБОЧАЯ ДОКУМЕНТАЦИЯ

ПС 35 КВ 9-Й ПЛАСТ
ВТОРОЙ ЭТАП РЕКОНСТРУКЦИИ
РЕЛЕЙНАЯ ЗАЩИТА

ОСНОВНОЙ КОМПЛЕКТ РАБОЧИХ ЧЕРТЕЖЕЙ

99/18-021-РЗ2

2018

Общество с ограниченной ответственностью
"Баргус"
Свидетельство N4162.01-2017-7024041062-П-192 от 16.01.2017

Реконструкция подстанции 35/6 кВ "9-й Пласт"
ОАО "КузбассЭлектро"

РАБОЧАЯ ДОКУМЕНТАЦИЯ

ПС 35 КВ 9-Й ПЛАСТ
ВТОРОЙ ЭТАП РЕКОНСТРУКЦИИ
РЕЛЕЙНАЯ ЗАЩИТА

ОСНОВНОЙ КОМПЛЕКТ РАБОЧИХ ЧЕРТЕЖЕЙ
99/18-021-РЗ2

Главный инженер проекта С.А. Никитин

2018

Ведомость рабочих чертежей основного комплекта

Лист	Наименование	Примечание
1	Общие данные	
2	Схема размещения защит	
3	Схема распределения устройств ИТС по ТТ и ТН	
4	Схема замещения сети и расчет токов КЗ	
5	Расчет дифференциальной защиты трансформатора 10 МВА	
6	Схема подключения токовых цепей дифференциального реле РНТ-565	
7	Расчет токовых защит трансформатора 10 МВА	
8	Расчет сечений соединительных проводов токовых цепей защит	

Согласовано

Взам.инв.N

Подп. и дата

Инв.Nподл.

Ведомость ссылочных и прилагаемых документов

Обозначение	Наименование	Примечание
	Ссылочные документы	
	Прилагаемые документы	

Общие указания:

Рабочая документация выполнена на основании договора №99/18 от 26.03.2018 года соответствии с действующими нормами, правилами и стандартами, действующими на территории Российской Федерации.

Ведомость полного комплекта рабочей документации на строительство см. 99/18-ВПК том 1.

Данным разделом рабочей документации предусматривается расчет токов КЗ и расчет уставок релейной защиты в связи с заменой блоков 35 кВ с масляными выключателями со встроенными ТТ на блоки 35 кВ с вакуумными выключателями с выносными ТТ типа ТОЛ-35.

						99/18-021-Р32			
						Реконструкция подстанции 35/6 кВ "9-й Пласт" ОАО "КузбассЭлектро"			
Изм.	Кол.уч	Лист	N док.	Подп.	Дата				
Разраб.		Санин			19.04.18.	Второй этап реконструкции. Релейная защита	Стадия	Лист	Листов
Провер.		Никитин			19.04.18.		Р	1	8
Н.контроль		Норкина			19.04.18.	Общие данные	ООО "Баргус" г. Томск		
ГИП		Никитин			19.04.18.				

Формат А3

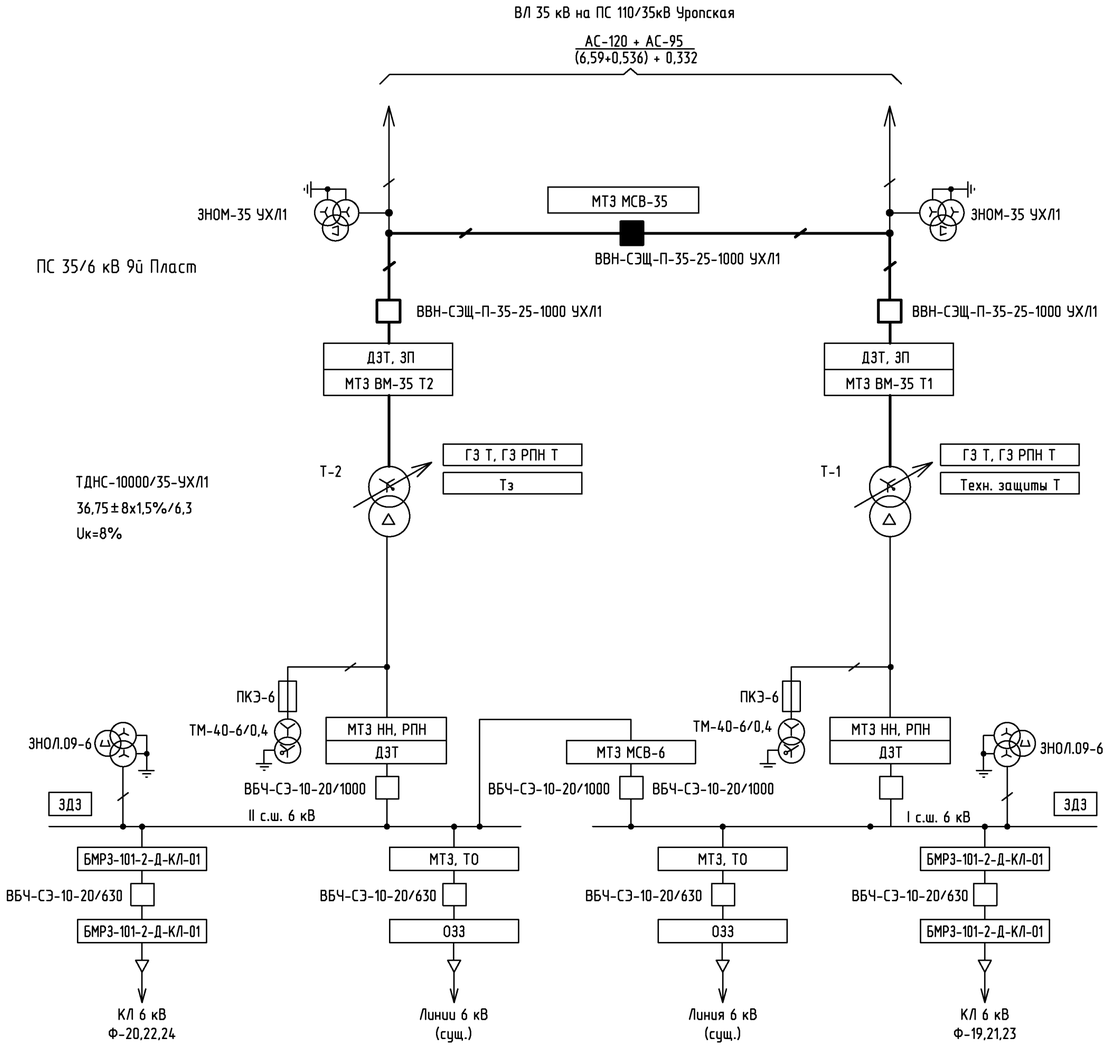

Условные обозначения:

ДЗТ	- Дифференциальная токовая защита двухобмоточного трансформатора;
ЗП	- Защита от перегрузки трансформатора;
ГЗ Т, ГЗ РПН Т	- Газовая защита трансформатора и устройства РПН.
Техн. защиты Т	- технологические защиты трансформатора (уровень и температура масла),
МТЗ ВМ-35 Т1	- Максимальная токовая защита выключателя стороны 35 кВ трансформатора.
МТЗ МСВ-35	- Максимальная токовая защита секционного выключателя 35 кВ.
МТЗ НН	- Максимальная токовая защита стороны 6 кВ трансформатора.
РПН	- Автоматика регулирования напряжения трансформатора под нагрузкой.
МТЗ МСВ-6	- Максимальная токовая защита секционного выключателя 6 кВ.
МТЗ, ТО	- Максимальная токовая защита и токовая отсечка выключателя линии 6 кВ.
ЗДЗ	- Защита ячеек КРУН 6 кВ от дуговых замыканий.
ОЗЗ	- Защита от однофазных замыканий на землю.
БМРЗ-101-2-Д-КЛ-01	- Терминал защиты, автоматики и управления выключателя линии 6 кВ включает в себя следующие функции: - направленная и ненаправленная максимальная токовая защита (МТЗ); - токовая отсечка (ТО); - защита от однофазных замыканий на землю (ОЗЗ); - защита от потери питания (ЗПП); - защита электромагнитов управления; - логическая защита шин (ЛЗШ) - защита от обрыва фазы и несимметрии нагрузки (ЗОФ); - автоматика управления выключателем (АУВ); - автоматическое повторное включение (АПВ); - автоматическая частотная разгрузка (АЧР); - резервирование при отказе выключателя (УРОВ); - контроль исправности выключателя;

Примечание:

1. Утолщенной линией показано оборудование реконструируемой части ПС, тонкой - существующее.

Согласовано:

Взам. инв. №

Подпись и дата

Инв. № подл.

Изм.	Кол.уч	Лист	N°док	Подпись	Дата	99/18-021-Р32			
						Реконструкция подстанции 35/6 кВ "9-й Пласт" ОАО "КузбассЭлектро"			
Разраб.		Санин			11.06.18.	Второй этап реконструкции. Релейная защита	Стадия	Лист	Листов
Провер.		Никитин			11.06.18.		Р	2	
Н.контроль		Норкина			11.06.18.	Схема размещения защит	ООО "Баргус" г. Томск		

Наименование ячеек	ВЛ-35кВ "Б-28" ПС 110/35/6 кВ Уропская Трансформатор N2 Шинные аппараты	Перемычка	ВЛ-35кВ "Б-27" ПС 110/35/6 кВ Уропская Трансформатор N1 Шинные аппараты
Маркировка	Б-28, Т-2, ТН-35-2	СВ-35	Б-27, Т-1, ТН-35-1
NN ячеек	1	2	3

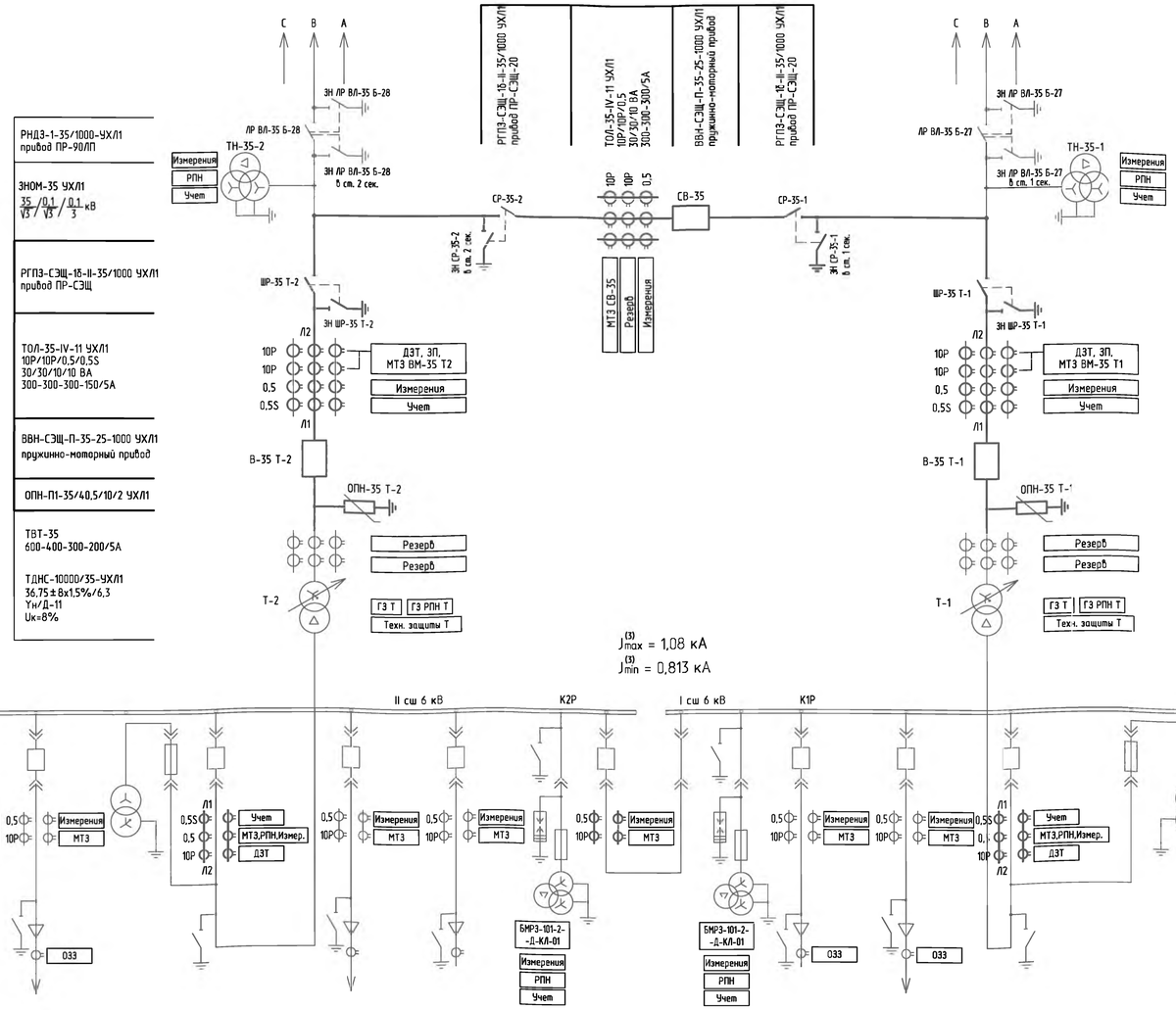

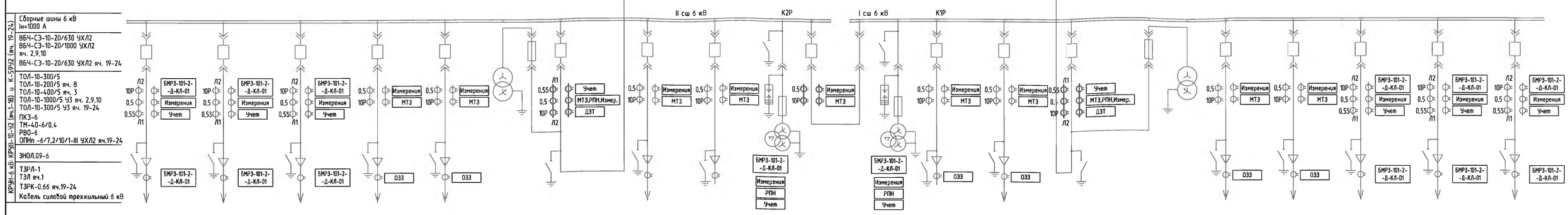

Номер ячейки	24	22	20	18	16	14	12	10	8	6	4	2	17	15	13	11	9	7	5	3	1	19	21	23
Маркировка	Ф-24	Ф-22	Ф-20	Ф-18	Ф-16	ТСН-6-2	ПК ТСН-6-2	ВВ-6 Т2	Ф-8	БК-6-2	ТН-6-2	СВ-6	СР-6	ТН-6-1	БК-6-1	Ф-11	ВВ-6 Т1	ПК ТСН-6-1	ТСН-6-1	Ф-3	Ф-1	Ф-19	Ф-21	Ф-23
Наименования присоединения	Линия 6 кВ	Линия 6 кВ	Линия 6 кВ	Линия 6 кВ	Линия 6 кВ	Трансформатор С.Н. №2 6/0,4 кВ	Предохранитель ТСН-2	Ввод 6 кВ Т-2	Линия 6 кВ	резерв	Шинные аппараты 6 кВ	Секционный выключатель 6 кВ	Секционный разъединитель 6 кВ	Шинные аппараты 6 кВ	резерв	Линия 6 кВ	Ввод 6 кВ Т-1	Предохранитель ТСН-1	Трансформатор С.Н. №1 6/0,4 кВ	Линия 6 кВ	Линия 6 кВ	Линия 6 кВ	Линия 6 кВ	Линия 6 кВ

Условные обозначения:

ДЗТ	- Дифференциальная токовая защита двухобмоточного трансформатора;
ЗП	- Защита от перегрузки трансформатора;
ГЗ Т, ГЗ РПН Т	- Газовая защита трансформатора и устройства РПН.
Техн. защиты Т	- технологические защиты трансформатора (уровень и температура масла).
МТЗ ВМ-35 Т1	- Максимальная токовая защита выключателя стороны 35 кВ трансформатора.
МТЗ МСВ-35	- Максимальная токовая защита секционного выключателя 35 кВ.
МТЗ НН	- Максимальная токовая защита стороны 6 кВ трансформатора.
РПН	- Автоматика регулирования напряжения трансформатора под нагрузкой.
МТЗ МСВ-6	- Максимальная токовая защита секционного выключателя 6 кВ.
МТЗ, ТО	- Максимальная токовая защита и токовая отсечка выключателя линии 6 кВ.
ЗДЗ	- Защита ячеек КРУН 6 кВ от дуговых замыканий.
ОЗЗ	- Защита от однофазных замыканий на землю.
БМРЗ-101-2-Д-КЛ-01	- Терминал защиты, автоматики и управления выключателя линии 6 кВ включает в себя следующие функции: - направленная и ненаправленная максимальная токовая защита (МТЗ); - токовая отсечка (ТО); - защита от однофазных замыканий на землю (ОЗЗ); - защита от потери питания (ЗПП); - защита электромагнитов управления; - логическая защита шин (ЛЗШ) - защита от обрыва фазы и несимметрии нагрузки (ЗОФ); - автоматика управления выключателем (АУВ); - автоматическое повторное включение (АПВ); - автоматическая частотная разгрузка (АЧР); - резервирование при отказе выключателя (УРОВ); - контроль исправности выключателя;

Примечания:

3. Оперативный ток переменный 220В (ЩСН).
4. Утолщенной линией показано оборудование реконструируемой части ПС, тонкой - существующее.

Изм.	Кол.уч	Лист	N док.	Подп.	Дата	99/18-021-РЗ2			
						Реконструкция подстанции 35/6 кВ "9-й Пласт" ОАО "КузбассЭлектро"			
Разраб.		Кирсанов			19.04.18	Второй этап реконструкции. Релейная защита	Стадия	Лист	Листов
Провер.		Никитин			19.04.18		Р	3	
Н.контроль		Норкина			19.04.18	Схема размещения защит	ООО "Баргус" г. Томск		291

Согласовано

Взам.инв.N

Подп. и дата

Инв.N подл.

Формат А1

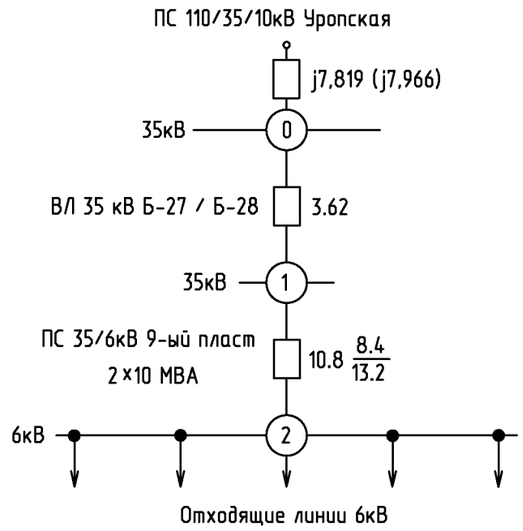

Токи трехфазного КЗ, приведенные к 37кВ; (А)			
Режим \ ТКЗ	0	1	2
Максимальный режим с учетом ($U_н - \Delta U$)	-	$I^{(3)}$=1870	$I^{(3)}$=1080
Нормальный режим $U_н$	-	-	$I^{(3)}$=962
Минимальный режим с учетом ($U_н + \Delta U$)	-	$I^{(3)}$=1572	$I^{(3)}$=813

Примечания: 1. Схема замещения составлена на основании представленных ОАО "КузбассЭлектро" данных.

2. Все сопротивления на схеме замещения указаны в именованных единицах и приведены к напряжению 37кВ.

3. Сопротивление системы посчитано и приведено для максимального (без скобок) и минимального (в скобках) режимов.

4. Сопротивления трансформаторов, приведены с учетом регулирования напряжения: в числителе при $U_н - \Delta U$; в знаменателе при $U_н + \Delta U$.

Согласовано

Взам. инв.N

Подпись и дата

Инв.N подл.

Изм.	Кол.уч	Лист	№док	Подпись	Дата	99/18-021-Р32			
						Реконструкция подстанции 35/6 кВ "9-й Пласт" ОАО "КузбассЭлектро"			
Разраб.		Санин			19.04.18.	Второй этап реконструкции. Релейная защита	Стадия	Лист	Листов
Провер.		Никитин			19.04.18.		Р	4	
Н.контроль		Норкина			19.04.18.	Схема замещения сети и расчет токов КЗ	ООО "Баргус" г. Томск		292

А3

Наименование		Обозначение и расчетная формула	Числовые значения для сторон трансформатора мощностью 10 МВА	
			35кВ	6кВ
Первичные токи, соответствующие номинальной мощности трансформатора		$I_н = \frac{P_н}{\sqrt{3} \times U_н}$, А	$\frac{10000}{\sqrt{3} \times 36.75} = 157$	$\frac{10000}{\sqrt{3} \times 6.3} = 918$
Коэффициент трансформации и схема соединения вторичных обмоток трансформаторов тока		n_{mm}	ТОЛ-35-III $n_{mm} = 300/5$ △	ТОЛ-10 $n_{mm} = 1000/5$ ⅄
Вторичные токи в плечах защиты, соответствующие номинальной мощности трансформатора		$i_н = \frac{K_{cx} \times I_н}{n_{mm}}$, А	$\frac{1.73 \times 157}{300/5} = 4.53$	$\frac{1 \times 918}{1000/5} = 4.59$
Размах РПН, %		12		
Максимальные сквозные токи в обмотках трансформатора в режиме максимального внешнего КЗ, А		См. таблица 1	1080	
Ток срабатывания дифференциальной защиты, А	по условию отстройки от броска тока намагничивания	$I^{i}_{сз} \geq 1.3 \times I^{вн}_{н}$	1.3x157=204	
	по условию отстройки от максимального тока небаланса внешнего КЗ	$I^{ii}_{сз} \geq K_н \times \left[I_{нб(1)} + I_{нб(2)}\right] \times I_{кзmax} = K_н \times \left[K_a \times K_{однx} \times f_i + dU \times K_{mok}\right] \times I_{кзmax}$	1.3x(1x1x0.1+0.12x1)x1080=308	
Расчетный ток срабатывания реле РНТ-565 по стороне 35 кВ, А		$I^{вн}_{сз} = \frac{K_{cx} \times I^{ii}_{сз}}{n_{mm}}$	$\frac{1.73 \times 308}{300/5} = 8.88$	
Расчетное число витков обмотки НТТ реле РНТ-565 для стороны 35 кВ		$W^{вн}_{расч} = \frac{F_{расч}}{I^{вн}_{сз}}$	$\frac{100}{8.88} = 11.26$ Принято: 11	
Расчетное число витков обмотки НТТ реле РНТ-565 для стороны 6 кВ		$W^{нн}_{расч} = \frac{i^{вн}_{н}}{i^{нн}_{н}} \times W^{вн}_{принятое}$	$\frac{4.53}{4.59} \times 11 = 10.85$ Принято: 10	
Составляющая тока небаланса реле РНТ-565 вызванная погрешностью виткового выравнивания, А		$I_{нб(3)} = \left\lvert \frac{W^{нн}_{расч} - W^{вн}_{принятое}}{W^{нн}_{расч}} \right\rvert \times I_{кзmax}$	$\frac{10.85-10}{10.85} \times 1080 = 85$	
Принятый ток срабатывания дифференциальной защиты, А		$I_{сз} = K_н \times I_{нб(3)} + I^{ii}_{сз}$	1.3x85+308=418	
Коэффициент чувствительности		Минимальный режим двухфазное КЗ в точке 2	$K^{(2)}_{ч} = \frac{0.87 \times 813}{418} = 1.7 > 1.5$	

Согласовано

Взам. инв.N

Подпись и дата

Инв.N подл.

Изм.	Кол.уч	Лист	N док	Подпись	Дата
Разраб.		Санин			9.04.18.
Провер.		Никитин			9.04.18.
Н.контроль		Норкина			9.04.18.

99/18-021-РЗ2

Реконструкция подстанции 35/6 кВ "9-й Пласт" ОАО "КузбассЭлектро"

Второй этап реконструкции. Релейная защита

Стадия	Лист	Листов
Р	5	

Расчет дифференциальной защиты трансформатора 10 МВА

ООО "Баргус" г. Томск

А3

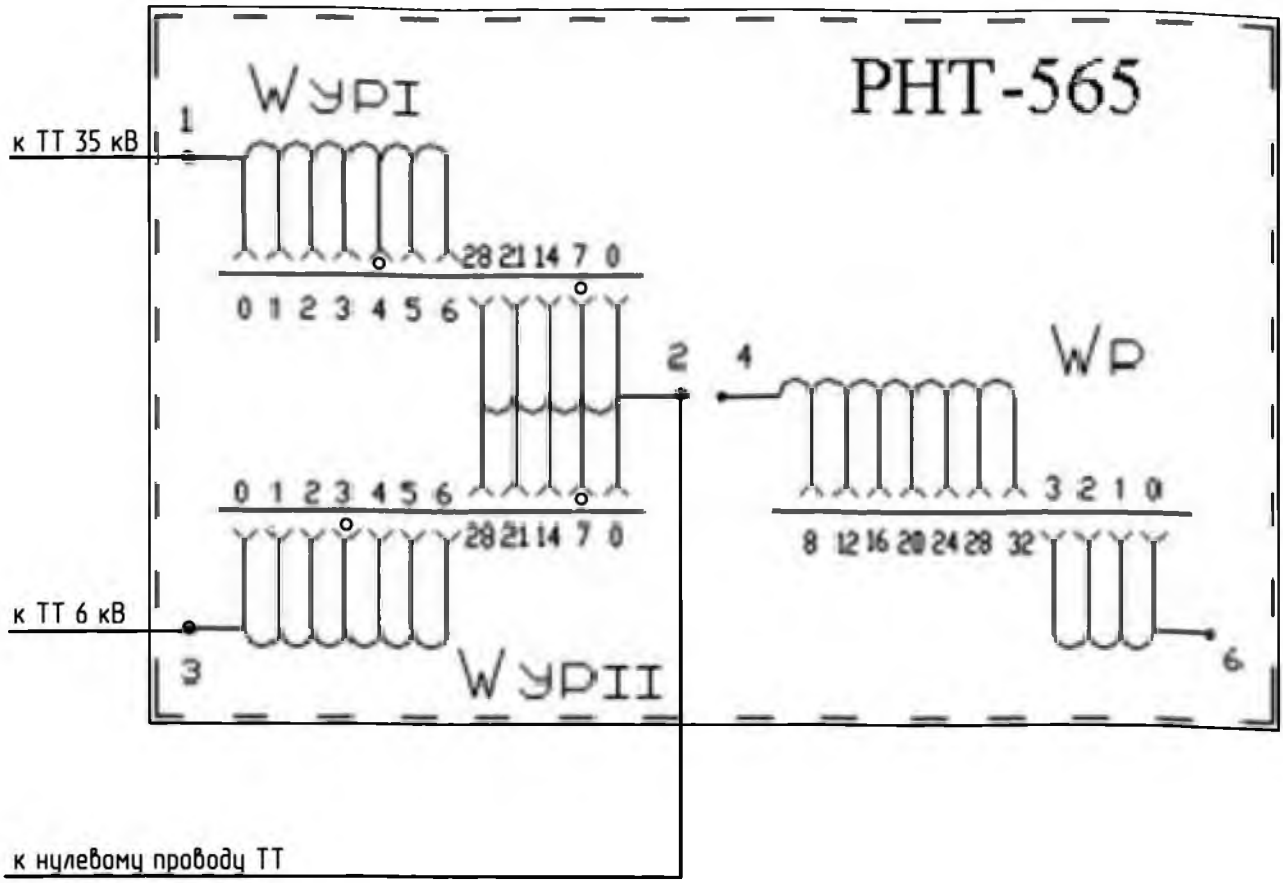

Согласовано:

Взам. инв. №

Подпись и дата

Инв. № подл.

Изм.	Кол.уч	Лист	№док.	Подпись	Дата
Разраб.		Санин			19.04.18.
Провер.		Никитин			19.04.18.
Н.контроль		Норкина			19.04.18.

99/18-021-РЗ2

Реконструкция подстанции 35/6 кВ "9-й Пласт"
ОАО "КузбассЭлектро"

Второй этап реконструкции.
Релейная защита

Стадия	Лист	Листов
Р	6	

Схема подключения токовых цепей дифференциального реле РНТ-565

ООО "Баргус"
г. Томск

А4

Наименование защищаемого элемента	Место установки защиты	Тип и коэффициент трансформации ТТ	Тип защиты	Характеристика защиты	Расчет тока срабатывания защиты, А			Принятый первичный ток срабатывания $I_{сз}$, А	Выбор уставки по току, А	Выбор уставки по времени		Проверка чувствительности	
					Характеристика выбора тока срабатывания	Расчетная формула	Расчет тока срабатывания			Характеристика выбора времени срабатывания	Время срабатывания защиты $t_{сз}$ сек	Режим и место КЗ	Коэффициент чувствительности $K_ч=\frac{I_{кз.мин}}{I_{сз}}$
Ввод 35кВ трансформатора 10 МВА ПС 9-ый пласт	В-35 Т-1 (В-35 Т-2)	ТОЛ-35-III $n_{тт}$=300/5	Электромех. токовая защита	Реле тока защиты от перегрузки ВН	-	$I_{сз} \geqslant \frac{K_н}{K_в} \times I_{ном}$	$\frac{1.05}{0.80} \times 157=206$	206	$\frac{206 \times 1.73}{300/5}=6$	-	-	-	-
			Электромех. токовая защита	Максимальная токовая защита МТЗ-35	Отстройка от максимального тока нагрузки	$I_{сз} \geqslant \frac{K_н}{K_в} \times K_{сз} \times I_{наг}$	$\frac{1.2}{0.8} \times 1.1 \times 325.7 \times \frac{6.3}{36.75}=92$	Принято: 330	$\frac{330 \times 1.73}{300/5}=$ =9.5	Согласование с МТЗ НН	$t_{сз}=t_{мтз\ нн}+\Delta t=$ =1+0.5=1.5 сек	Мин. реж. точка 2 ($U_н+\Delta U$)	$\frac{0.87 \times 813}{330}=2.14>1.5$
					Согласование с МТЗ НН	$I_{сз} \geqslant K_{нс} \times I_{мтз\ нн}$	1.1x1720x(6.3/36.75)=324						
Секционный выключатель 35кВ ПС 9-ый пласт	СВ-35	ТОЛ-35-III $n_{тт}$=300/5	Электромех. токовая защита	Максимальная токовая защита МТЗ	Отстройка от максимального тока нагрузки	$I_{сз} \geqslant \frac{K_н}{K_в} \times K_{сз} \times I_{наг}$	$\frac{1.2}{0.8} \times 1.1 \times 325.7 \times \frac{6.3}{36.75}=92$	Принято: 370	$\frac{370}{300/5}=$ =6.2	Согласование с МТЗ-35 тр-ра	$t_{сз}=t_{мтз\ вн}+\Delta t=$ =1.5+0.4=1.9 сек	Мин. реж. точка 2 ($U_н+\Delta U$)	$\frac{0.87 \times 813}{370}=1.91>1.5$
					Согласование с МТЗ-35 тр-ра	$I_{сз} \geqslant K_{нс} \times I_{мтз\ вн\ тр.}$	1.1x330=363						
Секционный выключатель 6 кВ ПС 9-ый пласт	СВ-6	ТОЛ-10 $n_{тт}$=1000/5	Электромех. токовая защита	Максимальная токовая защита МТЗ	Отстройка от максимального тока нагрузки	$I_{сз} \geqslant \frac{K_н}{K_в} \times K_{сз} \times I_{наг}$	$\frac{1.2}{0.8} \times 1.1 \times 325.7=538$	Принято: 1720	$\frac{1720}{1000/5}=$ =8.6	Согласование с МТЗ ВЛ 6 кВ	$t_{сз}=t_{мтз\ вл}+\Delta t=$ =0.5+0.5=1.0 сек	Мин. реж. точка 2 ($U_н+\Delta U$)	$\frac{0.87 \times 813}{1720} \times \frac{36.75}{6.3}=$ =2.40>1.5
					Согласование с макс. МТЗ ВЛ 6 кВ	$I_{сз} \geqslant K_{нс} \times I_{мтз\ вл}$	1.1x1560=1716						

Примечания:
1. Максимальный ток нагрузки указан на основании представленных ОАО "КузбассЭлектро" данных, с учетом перспективы.
2. Рекомендуется выполнить МТЗ-6 Т-1 и МТЗ-6 Т-2, подключив ее к трансформаторам тока В-6 Т-1 и В-6 Т-2 соответственно. При этом рекомендуется увеличить время срабатывания МТЗ-35 Т-1 и МТЗ-35 Т-2 до 1.9 секунды. Время срабатывания МТЗ СВ-35 допускается оставить существующим 1,9 секунды.
3. Рекомендуется выполнить согласование по току МТЗ ВЛ 35 кВ Б-27 и Б-28 на ПС 110 кВ Уропская с принятыми уставками срабатывания МТЗ-35 Т-1 и Т-2 на ПС 35 кВ 9-ый Пласт.

Согласовано

Взам. инв.№

Подпись и дата

Инв.№ подл.

Изм.	Кол.уч	Лист	№док	Подпись	Дата
Разраб.		Санин			19.04.18.
Провер.		Никитин			19.04.18.
Н.контроль		Норкина			19.04.18.

99/18-021-РЗ2

Реконструкция подстанции 35/6 кВ "9-й Пласт" ОАО "КузбассЭлектро"

Второй этап реконструкции. Релейная защита

Стадия	Лист	Листов
Р	7	

Расчет токовых защит трансформатора 10 МВА

ООО "Баргус" г. Томск

А3

Наименование защищаемого объекта	Тип защиты	Тип и коэффициент трансформации ТТ	Расчетный ток КЗ, А $I_{рас}$	Максимальный ток КЗ, А $I_{макс}$	Расчетная кратность первичного тока, $K_{расч}$	Максимальная кратность первичного тока, $K_{макс}$	Предельно-допустимая токовая погрешность, f, %	Расчетный параметр "А"	Результирующая расчетная кратность, $K'_{рас}$	Допустимая нагрузка на ТТ по кривым предельных кратностей, Ом $Z_{доп}$	Расчетная нагрузка на ТТ, Ом $Z_{рас}$	Параметр "n" Трехфазное КЗ	Параметр "n" Однофазное КЗ	Параметр "d"	$\frac{L_{баз}}{Z_{доп}}$	Базисная длина кабеля, м $L_{баз}$	Действительная длина кабеля, м $L_{действ}$	$\frac{L_{действ}}{L_{баз}}$	Расчетное сечение жил кабеля, мм² $S_{рас}$	Принятое сечение жил кабеля, мм² $S_{прин}$	Амплитуда напряжения на вторичной обмотке трансформаторов тока: $E_{2мак}=K_у \times K_{мак} \times \sqrt{2} \times I_{2ном} \times Z_{н.рас}$, В ≤1410 В; $Z_{н.рас}=n \times Z_{доп}+\frac{d \times S \times L_{действ}}{S_{прин}}$, Ом
Трансформатор мощностью 10 МВА ПС 9-ый пласт	Дифференциальная токовая защита на реле РНТ-565; Максимальная токовая защита 35 кВ; Реле тока защиты от перегрузки	ТОЛ-35-III $n_{тт}$=300/5 кл. Р △ $S_{ном}$=20ВА, K_{10}=15	Трехфазное КЗ 1.1x330=363	1870	$\frac{363}{300}$x1.73=2.09	$\frac{1870}{300}$x1.73=10.78	10	1.2	8.98	1.8	$Z_{рас}=3Z_ф+r_{пер}=$ =3x0.1+0.1=0.4	0.222	-	3	37.08	66.75	35	0.524	1.5 (Cu)	2.5 (Cu)	$Z_{н.рас}=0.222x1.8+\frac{3x0.0175x35}{2.5}=1.13$ Ом; $E_{2мак}=2 \times 10.78x\sqrt{2} \times 5x1.13=172$ В
		ТОЛ-10 $n_{тт}$=1000/5 кл. Р ⌒ $S_{ном}$=15ВА, K_{10}=10	Трехфазное КЗ -	1080	-	$\frac{1080}{1000} \times \frac{36.75}{6.3}=6.3$	10	1.2	5.25	1.2	$Z_{рас}=Z_ф+r_{пер}=$ =0.1+0.1=0.2	0.228	-	1.73	63.81	76.58	25	0.326	1.5 (Cu)	2.5 (Cu)	$Z_{н.рас}=0.228x1.2+\frac{1.73x0.0175x25}{2.5}=0.58$ Ом; $E_{2мак}=2 \times 6.3 \times \sqrt{2} \times 5x0.58=52$ В; См. примечание 2
СВ-35 ПС 9-ый пласт	Максимальная токовая защита 35кВ	ТОЛ-35-III $n_{тт}$=300/5 кл. Р ⅄ $S_{ном}$=20ВА, K_{10}=15	Трехфазное КЗ 1.1x370=407	1870	$\frac{407}{300}$=1.36	$\frac{1870}{300}$=6.23	10	1.2	5.19	1.8	$Z_{рас}=Z_ф+r_{пер}=$ =0.1+0.1=0.2	0.111	-	1	127.1	228.8	40	0.175	1.5 (Cu)	2.5 (Cu)	$Z_{н.рас}=0.111x1.8+\frac{1x0.0175x40}{2.5}=0.48$ Ом; $E_{2мак}=2 \times 6.23x\sqrt{2} \times 5x0.48=42$ В
ВЛ 6 кВ ПС 9-ый пласт яч. №№19 - 24	Максимальная токовая защита 6 кВ	ТОЛ-10 $n_{тт}$=300/5 кл. Р ⌒ $S_{ном}$=15ВА, K_{10}=10	Трехфазное КЗ -	1080	-	$\frac{1080}{300} \times \frac{36.75}{6.3}$=21	10	1.2	17.5	1.2	$Z_{рас}=Z_ф+r_{пер}=$ =0.1+0.1=0.2	0.228	-	1.73	63.81	76.58	3	0.039	1.5 (Cu)	2.5 (Cu)	$Z_{н.рас}=0.228x1.2+\frac{1.73x0.0175x3}{2.5}=0.31$ Ом; $E_{2мак}=2 \times 21 \times \sqrt{2} \times 5x0.31=92$ В

Примечание: 1. Расчет произведен в соответствии с типовыми работами "Указания по расчету сечений жил контрольных кабелей в токовых цепях релейной защиты" 5916тм-т1 и 11370тм-т1 "Энергосетьпроект" г. Горький.

2. Расчет справедлив для выбора сечения кабелей СВ-6 и проверки амплитудных значений напряжений вторичных обмоток ТТ СВ-6.

Согласовано

Взам. инв.N

Подпись и дата

Инв.N Подл.

Изм.	Кол.уч	Лист	N док	Подпись	Дата
Разраб.		Санин			19.04.18.
Провер.		Никитин			19.04.18.
Н.контроль		Норкина			19.04.18.

99/18-021-Р32

Реконструкция подстанции 35/6 кВ "9-й Пласт" ОАО "КузбассЭлектро"

Второй этап реконструкции. Релейная защита

Стадия	Лист	Листов
Р	8	

Расчет сечений соединительных проводов токовых цепей защит

ООО "Баргус" г. Томск

3хА4

Общество с ограниченной ответственностью
"Баргус"
Свидетельство N4162.01-2017-7024041062-П-192 от 16.01.2017

Реконструкция подстанции 35/6 кВ "9-й Пласт"
ОАО "КузбассЭлектро"

РАБОЧАЯ ДОКУМЕНТАЦИЯ

ПС 35 КВ 9-Й ПЛАСТ
ВТОРОЙ ЭТАП РЕКОНСТРУКЦИИ.
КТПБ. ЗАДАНИЕ ЗАВОДУ.

ОСНОВНОЙ КОМПЛЕКТ РАБОЧИХ ЧЕРТЕЖЕЙ

99/18-260-ЭП

Изм.	N док.	Подпись	Дата
1	01-18		06.06.18
2	05-18		08.11.18

2018

Общество с ограниченной ответственностью
"Баргус"
Свидетельство N4162.01-2017-7024041062-П-192 от 16.01.2017

Реконструкция подстанции 35/6 кВ "9-й Пласт"
ОАО "КузбассЭлектро"

РАБОЧАЯ ДОКУМЕНТАЦИЯ

ПС 35 КВ 9-Й ПЛАСТ
ВТОРОЙ ЭТАП РЕКОНСТРУКЦИИ.
КТПБ. ЗАДАНИЕ ЗАВОДУ.

ОСНОВНОЙ КОМПЛЕКТ РАБОЧИХ ЧЕРТЕЖЕЙ

99/18-260-ЭП

Главный инженер проекта С.А. Никитин

Изм.	N док.	Подпись	Дата
1	01-18		06.06.18
2	05-18		08.11.18

Взам.инв.N

Подп. и дата

Инв.Nподл.

2018

Ведомость рабочих чертежей основного комплекта

Лист	Наименование	Примечание
1	Общие данные	Изм.2 (Зам.)
2	Схема электрическая главная	Изм.1 (Зам.)
3	План и разрез ПС.	Изм.2 (Зам.)
4	Опросный лист для заказа вакуумных выключателей ВВН-СЭЩ-П-35	Изм.1 (Зам.)
5	Опросный лист для заказа трансформаторов тока типа	
	ТОЛ-НТЗ-35-IV-11 УХЛ1 в блок ОЛ	
6	Опросный лист для заказа трансформаторов тока типа	
	ТОЛ-НТЗ-35-IV-11 УХЛ1 в блок СВ	
7	Опросный лист для заказа ОПН 35 кВ	на 3х листах
8	Опросный лист для заказа разъединителя РГПЗ-СЭЩ-2-II-35/1000 УХЛ1	Изм.1 (Аннулирован)
9	Опросный лист для заказа разъединителя РГПЗ-СЭЩ-1б-II-35/1000 УХЛ1	Изм.1(Лист 9.1-Зам.)

Ведомость ссылочных и прилагаемых документов

Обозначение	Наименование	Примечание
	Ссылочные документы	
	Прилагаемые документы	
СТРФ.600368.001 СБ	Блок 35 кВ отходящей линии	
СТРФ.600368.000СБ	Блок 35 кВ секционного выключателя	

Ведомость основных комплектов рабочих чертежей

Обозначение	Наименование	Примечание

Ведомость спецификаций

Лист	Наименование	Примечание
3	Таблица 2. Состав оборудования поставляемых блоков 35 кВ.	

Общие указания:

Рабочая документация выполнена на основании договора №99/18 от 26.03.2018 года соответствии с действующими нормами, правилами и стандартами на территории Российской Федерации.

Ведомость полного комплекта рабочей документации на строительство см. 99/18-ВПК том 1.

Заказчик:	ОАО "КузбассЭлектро"
Адрес заказчика	Российская Федерация, 652600, Кемеровская область, г. Белово, ул. Кемеровская, д.4 тел. 8(38452)-9-96-10
Генеральный директор ОАО "КузбассЭлектро"	Жуков Вячеслав Александрович
Контактное лицо: Начальник ПТО	Котелин Сергей Васильевич 8(38452)-9-96-05
Проектная организация	ООО "Баргус" г. Томск
Контактное лицо: ГИП	Никитин Сергей Александрович 8-903-954-35-37

Согласовано

Взам.инв.N

Подп. и дата

Инв.Nподл.

Изм.	Кол.уч	Лист	N док.	Подп.	Дата
1	-	Зам.	01-18		07.04.18.
Разраб.		Курсанов			07.04.18
Провер.		Никитин			07.04.18
Н.контроль		Норкина			07.04.18
ГИП		Никитин			07.04.18

99/18-260-ЭП

Реконструкция подстанции 35/6 кВ "9-й Пласт" ОАО "КузбассЭлектро"

Второй этап реконструкции. КТПБ. Задание заводу.

Стадия	Лист	Листов
Р	1	11

Общие данные

ООО "Баргус" г. Томск

Формат А3

Наименование ячеек	ВЛ-35кВ "Б-28" ПС 110/35/6 кВ Уропская Трансформатор N2 Шинные аппараты	Перемычка	ВЛ-35кВ "Б-27" ПС 110/35/6 кВ Уропская Трансформатор N1 Шинные аппараты
Маркировка	Б-28, Т-2, ТН-35-2	СВ-35	Б-27, Т-1, ТН-35-1
NN ячеек	1	2	3

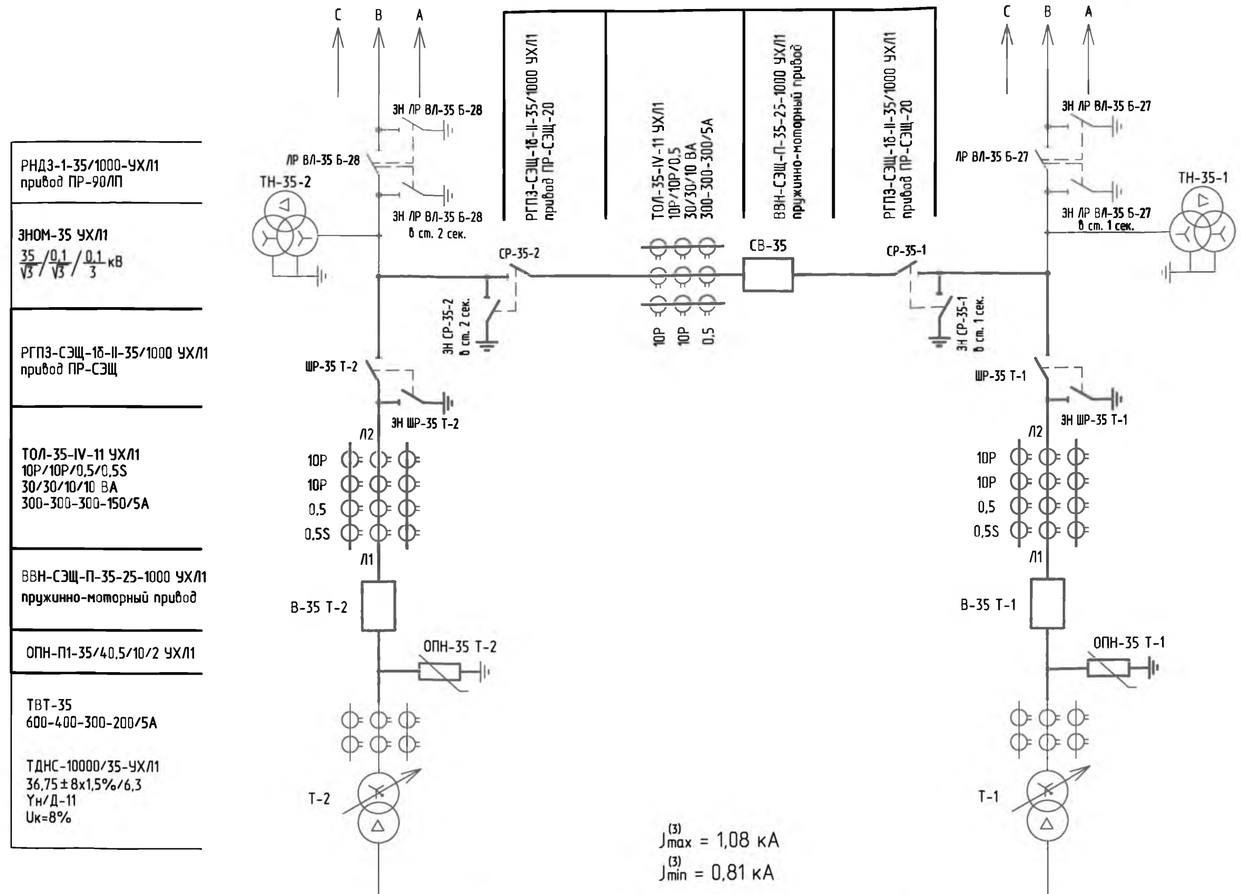

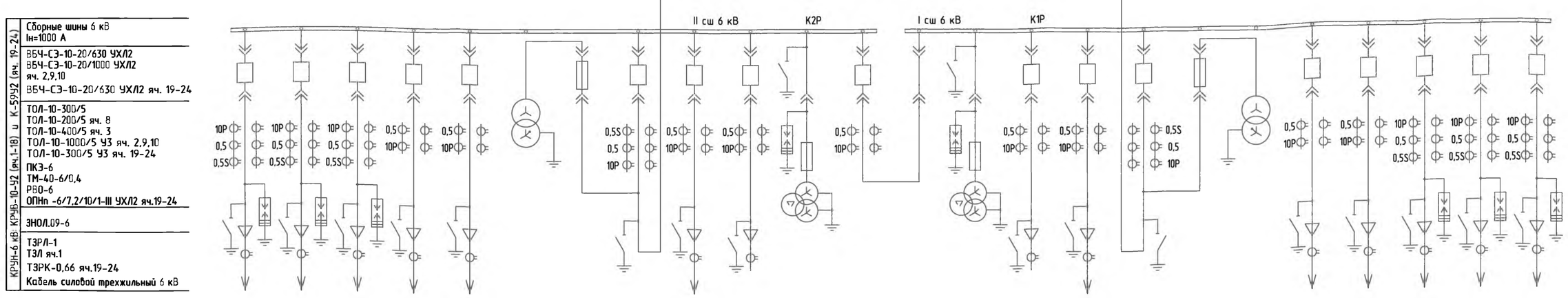

Номер ячейки	24	22	20	18	16	14	12	10	8	6	4	2	17	15	13	11	9	7	5	3	1	19	21	23
Маркировка	Ф-24	Ф-22	Ф-20	Ф-18	Ф-16	ТСН-6-2	ПК ТСН-6-2	ВВ-6 Т2	Ф-8	БК-6-2	ТН-6-2	СВ-6	СР-6	ТН-6-1	БК-6-1	Ф-11	ВВ-6 Т1	ПК ТСН-6-1	ТСН-6-1	Ф-3	Ф-1	Ф-19	Ф-21	Ф-23
Наименования присоединения	Линия 6 кВ	Линия 6 кВ	Линия 6 кВ	Линия 6 кВ	Линия 6 кВ	Трансформатор С.Н. №2 6/0,4 кВ	Предохранитель ТСН-2	Ввод 6 кВ Т-2	Линия 6 кВ	резерв	Шинные аппараты 6 кВ	Секционный выключатель 6 кВ	Секционный разъединитель 6 кВ	Шинные аппараты 6 кВ	резерв	Линия 6 кВ	Ввод 6 кВ Т-1	Предохранитель ТСН-1	Трансформатор С.Н. №1 6/0,4 кВ	Линия 6 кВ	Линия 6 кВ	Линия 6 кВ	Линия 6 кВ	Линия 6 кВ

Примечания:

1. Блоки ОРУ 35 кВ приняты заводского изготовления по схеме КТП-СЭТЗ-Б(М)-35-5АН.
2. Оперативный ток переменный 220В (ЩСН).
3. Утолщенной линией показано оборудование устанавливаемое по данному заданию заводу, тонкой - существующее оборудование ПС.

Заказчик:	ОАО "КузбассЭлектро"
Адрес заказчика	Российская Федерация, 652600, Кемеровская область, г. Белово, ул. Кемеровская, д.4 тел. 8(38452)-9-96-10
Генеральный директор ОАО "КузбассЭлектро"	Жуков Вячеслав Александрович
Контактное лицо: Начальник ПТО	Котелин Сергей Васильевич 8(38452)-9-96-05
Проектная организация	ООО "Баргус" г. Томск
Контактное лицо: ГИП	Никитин Сергей Александрович 8-903-954-35-37

Изм.	Кол.уч	Лист	N док.	Подп.	Дата
1	-	Зам.	01-18		07.04.18.
Разраб.		Кирсанов			07.06.18
Провер.		Никитин			07.06.18
Н.контроль		Норкина			07.06.18

99/18-260-ЭП

Реконструкция подстанции 35/6 кВ "9-й Пласт" ОАО "КузбассЭлектро"

Второй этап реконструкции. КТПБ. Задание заводу.

Стадия	Лист	Листов
Р	2	

Схема электрическая главная

ООО "Баргус" г. Томск

300

Согласовано

Взам.инв.N

Подп. и дата

Инв.Nподл.

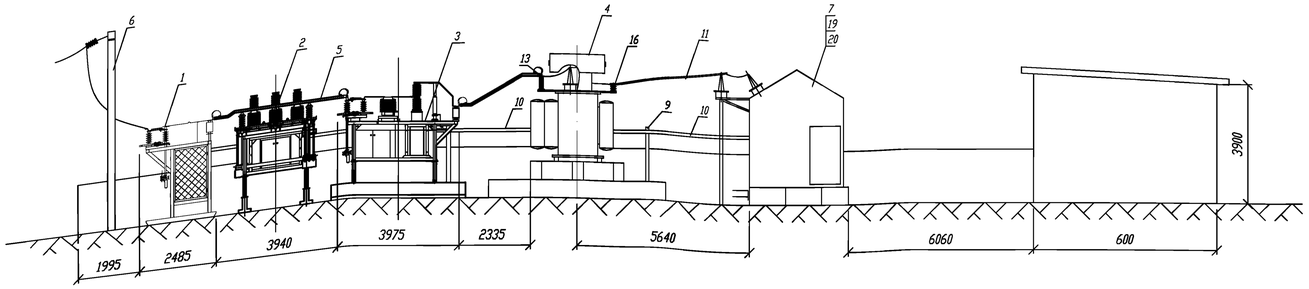

План ПС
М1:100

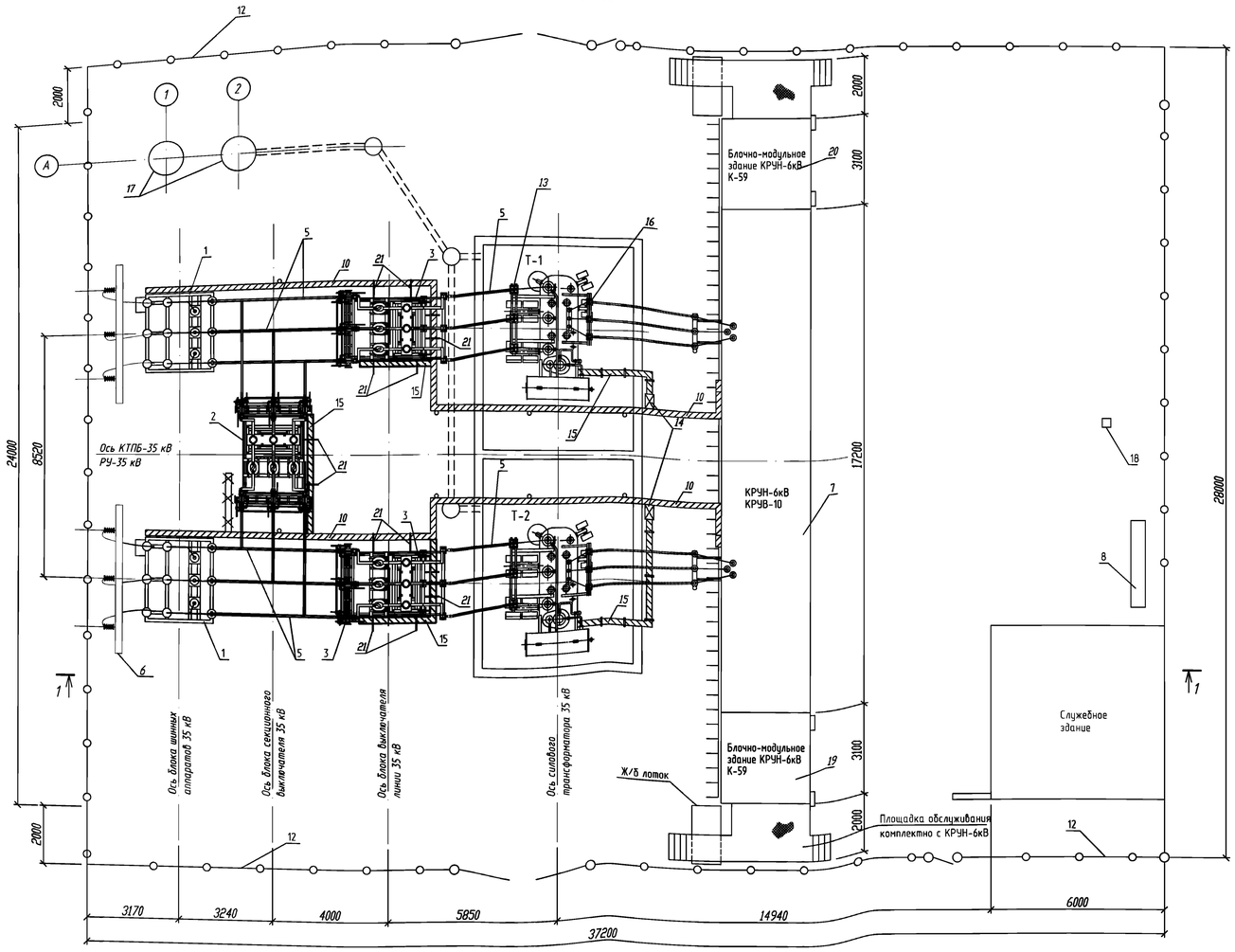

Таблица 1. Спецификация к схеме расположения элементов

Поз.	Обозначение	Наименование	Кол.	Масса ед.кг	Приме-чание
1	БЗ5-4	Блок 35кВ состоящий из разъединителя	2		
		РНДЗ-2-25/1000У1 и трансформаторов			
		напряжения типа ЗНОМ35			
2	СТРФ.600368.000СБ	Блок 35 кВ секционного выключателя (см. табл.1)	1		Нов.
3	СТРФ.600368.001СБ	Блок 35 кВ отходящей линии (см. табл.1)	2		Нов.
4		Трансформатор ТДНС-10000/35 УХЛ1	2		
5	Комплектно с КТПБ	Ошиновка 35 кВ (см. табл.1)			Нов.
6		Портал	2		
7		Здание КРУН-6кВ серии КРУВ-10 - 18 ячеек	1 компл.		
8		Шкаф противопожарный, ящик инвентарный	1 компл.		
9		Опора	10		
10		Кабельные лотки (существующие)	2 компл.		
11	Труба АД31Т1 70х3	Ошиновка 6 кВ алюминиевая трубчатая	6 шт		
12		Ограждение			
13	ОТПК-10-35-2 УХЛ1	Изолятор опорный 35 кВ	6		
14	ЯЗМ-60	Ящик зажимов трансформатора	2		
15	ТУ 3449-00218006782-2006	Короб электротехнический прямой, L=3000 мм,	6		
		КП-0,1/0,2-3У1оц			
16	ОТПК 16-20-А 2 УХЛ1	Изолятор опорный 6 кВ	6		
17		Маслоуловитель V=18м^3	1		
18	ПМЖ-16,6	Прожекторная мачта с молниеотводом h=24,3м	1		
19		Шкафы КРУН-6 кВ серии К-59 - 3 ячеики ОЛ	1 компл.		Левая
20		Шкафы КРУН-6 кВ серии К-59 - 3 ячеики ОЛ	1 компл.		Правая
21*	99/18-113-ЭП лист 6	Изделие И-1	14	1,58	
22	ТУ 488-001-12016868-2002	Металлорукав РЗ-ЦПнг-3У1	30м	0,3	

Таблица 2. Состав оборудования поставляемых блоков 35 кВ.

Поз.	Обозначение	Наименование	Кол.	Примечание
2	СТРФ.600368.000СБ	Блок 35 кВ секционного выключателя	1	
		Разъединитель РГП3-СЭЩ-16-II-35/1000 УХЛ1	2	см. опросный лист
		Трансформаторы тока ТОЛ-35-IV-11 УХЛ1	3	см. опросный лист
		Вакуумный выключатель ВВН-СЭЩ-П-35-25-1000 УХЛ1	1	см. опросный лист
3	СТРФ.600368.001СБ	Блок 35 кВ отходящей линии	2	
		Разъединитель РГП3-СЭЩ-16-II-35/1000 УХЛ1	1	см. опросный лист
		Трансформаторы тока ТОЛ-35-IV-11 УХЛ1	3	см. опросный лист
		Вакуумный выключатель ВВН-СЭЩ-П-35-25-1000УХЛ1	1	см. опросный лист
		Ограничитель перенапряжения ОПН-П1-35/40,5/10/2 УХЛ1	3	см. опросный лист
		Опорный изолятор С4-195 II УХЛ1	3	
5		Ошиновка 35 кВ (комплектно с блоками ОЛ и СВ)		

Заказчик:	ОАО "КузбассЭлектро"
Адрес заказчика	Российская Федерация, 652600, Кемеровская область,
	г. Белово, ул. Кемеровская, д.4 тел. 8(38452)-9-96-10
Генеральный директор ОАО "КузбассЭлектро"	Жуков Вячеслав Александрович
Контактное лицо: Начальник ПТО	Котелин Сергей Васильевич 8(38452)-9-96-05
Проектная организация:	ООО "Баргус" г. Томск 8-903-954-35-37
Контактное лицо: ГИП	Никитин Сергей Александрович

Примечания:

1. Блоки ОРУ 35 кВ приняты заводского изготовления по схеме КТП-СЭТЗ-Б(М)-35-5АН согласно заводской документации "Техническая информация" ТИ-КТП-СЭТЗ-Б(М) 35 кВ и чертежей СТРФ.600368.001 СБ и СТРФ.600368.000 СБ завода ЗАО "СЭТЗ".
2. Оперативный ток переменный 220В (ШСН).
3. Утолщенной линией показано оборудование реконструируемой части ОРУ-35 кВ, поставляемое по данному заданию заводу.

Изм.	Кол.уч	Лист	№док.	Подпись	Дата
2	-	Зам.	05-18		08.11.18.
1	-	Зам.	01-18		07.04.18.
Разраб.		Кирсанов			07.06.18.
Провер.		Никитин			07.06.18.
Н.контроль		Норкина			07.06.18.
ГИП		Никитин			07.06.18.

99/18-260-ЭП

Реконструкция подстанции 35/6 кВ "9-й Пласт" ОАО "КузбассЭлектро"

Второй этап реконструкции. КТПБ. Задание заводу.

Стадия	Лист	Листов
Р	3	

План и разрез ПС

ООО "Баргус" г. Томск

301

Формат А1

Согласовано

Взам.инв.N

Подп. и дата

Инв.N подл.

ЗАО «ГК «Электрощит» - ТМ Самара»
Телефон: +7 (846) 2-777-444
e-mail: sales@electroshield.ru

Опросный лист

по техническим параметрам вакуумных выключателей ВВН-СЭЩ-П (П)-35 производства ЗАО «ГК «Электрощит» - ТМ Самара»

1.Заказчик ЗАО «СЭТЗ» для комплектной поставки ОАО "КузбассЭлектро" в г. Белово

2.Наименование объекта ПС 9-й Пласт 35/6 кВ

3. Технические характеристики:

Наименование	Вариант 1	Вариант 2 (РЖД)
Тип выключателя (здесь и далее нужное отметить любым знаком): ВВН-СЭЩ-Э (электромагнитный привод)_____ ВВН-СЭЩ-П (пружинно-моторный привод)_V_	Номинальное напряжение: 35(27) кВ_35_	Номинальный ток: 1000 А_V_ 1600 А____ Ток отключения: 25 кА__V__ 31,5 кА_____
Изоляция полюса	эпоксидная____ кремнийорганическая__V__	
Исполнение выключателя	1☐; 2☐; 3 V полюсного исполнения	
Количество выключателей, шт.	3	
Напряжение шин питания (ШП) (двигателя) - переменный ток* - постоянный ток	~120 В_____ ~230 В___ V ____ =110 В_____ =220 В_____	=110 В_____ =220 В_____
Напряжение шин управления привода (ШУ) - переменный ток* - постоянный ток	~120 В_____ ~230 В___ V ___ =110 В_____ =220 В_____	=110 В_____ =220 В_____
Дополнительно, выключатель может оборудоваться аварийными расцепителями с указанными параметрами: - ток срабатывания расцепителя максимального тока - напряжение питания расцепителя от независимого источника	3 А____ 5 А____ = 220 В___ ___ = 110 В_____ ~ 100 В_____ ~ 120 В_____ ~ 230 В_____	_ _
Напряжение питания цепей обогрева	230 В 50 Гц__V__	120 В 50 Гц_____ 230 В 50 Гц_____
Выключатель имеет отключающее устройство min(max) напряжения	_	Выбирается по напряжению шин управления (ШУ)

4. Межполюсное расстояние выключателя – 600 мм (для трехполюсного исполнения)
– 680 мм (для двухполюсного исполнения)

5. Доставка: самовывоз _____ V _____
доставка поставщика_____

*** - только для исполнений с пружинно-моторным приводом**

Должность, Ф.И.О., контактный телефон лица, ответственного за заказ

_____

Дата_____ **Подпись**_____

Взам. инв.N | Подпись и дата | Инв. Nподл.

Изм.	Кол.уч	Лист	N док.	Подп.	Дата
1	-	Зам.	01-18		17.04.18.
Разраб.		Кирсанов			19.04.18.
Провер.		Никитин			19.04.18
Н.контроль		Норкина			19.04.18.
ГИП		Никитин			19.04.18

99/18-260-ЭП

Реконструкция подстанции 35/6 кВ "9-й Пласт" ОАО "КузбассЭлектро"

Второй этап реконструкции. КТПБ. Задание заводу.

Стадия	Лист	Листов
Р	4	

Опросный лист для заказа вакуумных выключателей ВВН-СЭЩ-П-35

ООО "Баргус" г. Томск

Формат А3

НТЗ ВОЛХОВ

«Невский Трансформаторный Завод «Волхов»

М.П.

ОПРОСНЫЙ ЛИСТ –ЗАЯВКА

на трансформаторы тока

Заказчик ЗАО «СЭТЗ» для комплектной поставки ОАО "КузбассЭлектро" в г. Белово

Объект ПС 9-й Пласт 35/6 кВ Количество, шт. 6

Стандарт[1]: ГОСТ 7746 [X]; IEC 60044 [ ]; ДСТУ 60044-1 [ ]; другой [ ]

Наименование параметров	Характеристики					
Тип трансформатора	ТОЛ-НТЗ-35-IV-11 УХЛ1					
Конструктивное исполнение	11					
Исполнение вторичных выводов	A [ ] B [ ] C [ ] D [ ] Длина выводов, мм [ ]					
Наличие отпаек на вторичных обмотках К [X]	Наличие барьеров (для ТОЛ-НТЗ) Б [ ]					
Переключение по первичной обмотке (для ТОЛ-НТЗ с первичным током до 400А)	П [-]					
Номинальный первичный ток, А	300					
Ток термической стойкости[2] (1с), кА	31,5					
Вторичные обмотки	1		2		3	4	
Номинальный вторичный ток, А	1И1-1И2-1И3		2И1-2И2-2И3		3И1-3И2	4И1-4И2	5И1-5И2
Коэффициент трансформации	300/5	150/5	300/5		300/5	300/5	
Номинальный класс точности	0,5S		0,5		10P	10P	
Коэф. безопасности приборов[3], Кбном или ном. предельная кратность[3], Кном	10	10	10		15	15	
Номинальная вторичная нагрузка, ВА	10		10		30	30	
Климатическое исполнение	УХЛ [1]				Т [ ]		

Примечание: _____

Ответственный исполнитель: _____ (подпись) _____ (должность, Ф И О)

_____ (контактный телефон/факс) _____ (дата)

Взам. инв.N

Подпись и дата

Инв. Nподл.

Изм.	Кол.уч	Лист	N док.	Подп.	Дата
Разраб.		Кирсанов			19.04.18
Провер.		Никитин			19.04.18
Н.контроль		Норкина			19.04.18
ГИП		Никитин			19.04.18

99/18-260-ЭП

Реконструкция подстанции 35/6 кВ "9-й Пласт" ОАО "КузбассЭлектро"

Второй этап реконструкции. КТПБ. Задание заводу.

Стадия	Лист	Листов
Р	5	

Опросный лист для заказа трансформаторов тока типа ТОЛ-НТЗ-35-IV-11 УХЛ1 в блок ОЛ

ООО "Баргус" г. Томск

Формат А3

НТЗ ВОЛХОВ
«Невский Трансформаторный Завод «Волхов»

М.П.

ОПРОСНЫЙ ЛИСТ –ЗАЯВКА
на трансформаторы тока

Заказчик ЗАО «СЭТЗ» для комплектной поставки ОАО "КузбассЭлектро" в г. Белово

Объект ПС 9-й Пласт 35/6 кВ Количество, шт. 3

Стандарт[1]: ГОСТ 7746 [X]; IEC 60044 [ ]; ДСТУ 60044-1 [ ]; другой [ ]

Наименование параметров	Характеристики				
Тип трансформатора	ТОЛ-НТЗ-35-IV-11 УХЛ1				
Конструктивное исполнение	11				
Исполнение вторичных выводов	A [ ] B [ ] C [ ] D [ ] Длина выводов, мм [ ]				
Наличие отпаек на вторичных обмотках К [X]	Наличие барьеров (для ТОЛ-НТЗ) Б [ ]				
Переключение по первичной обмотке (для ТОЛ-НТЗ с первичным током до 400А)	П [-]				
Номинальный первичный ток, А	300				
Ток термической стойкости[2] (1с), кА	31,5				
Вторичные обмотки	1	2	3	4	5
Номинальный вторичный ток, А	1И1-1И2-1И3	2И1-2И2-2И3	3И1-3И2	4И1-4И2	5И1-5И2
Коэффициент трансформации		300/5	300/5	300/5	
Номинальный класс точности		0,5	10Р	10Р	
Коэф. безопасности приборов[3], Кбном или ном. предельная кратность[3], Кном		10	10	15	
Номинальная вторичная нагрузка, ВА		10	30	30	
Климатическое исполнение	УХЛ [1]		Т [ ]		

Примечание: _____

Ответственный исполнитель: _____ _____
подпись

_____
контактный телефон/факс

Изм.	Кол.уч	Лист	N док.	Подп.	Дата
Разраб.		Кирсанов			19.04.18
Провер.		Никитин			19.04.18
Н.контроль		Норкина			19.04.18
ГИП		Никитин			19.04.18

99/18-260-ЭП

Реконструкция подстанции 35/6 кВ "9-й Пласт" ОАО "КузбассЭлектро"

Второй этап реконструкции. КТПБ. Задание заводу.

Стадия	Лист	Листов
Р	6	

Опросный лист для заказа трансформаторов тока типа ТОЛ-НТЗ-35-IV-11 УХЛ1 в блок СВ

ООО "Баргус" г. Томск

Взам. инв.N | Подпись и дата | Инв. Nподл.

Формат А3

ОПРОСНЫЙ ЛИСТ
ВЫБОРА ОПН ДЛЯ 35 кВ

Контактная информация

Название фирмы: ЗАО «СЭТЗ» для комплектной поставки в составе блоков в ОАО "КузбассЭлектро"

Адрес: _____

Контактное лицо, ФИО: _____

Телефон/факс: _____

E-mail: _____

Общие вопросы

1. Номинальное напряжение сети 35 кВ

2. Требуемое число фаз ОПН 1 шт

Основные характеристики ОПН

3. Наибольшее длительно допустимое рабочее напряжение ОПН:
   ☐ рекомендуемое изготовителем
   X иное 40,5 кВ

4. Ток пропускной способности:
   ☐ рекомендуемый изготовителем
   X иное 850 А

Исполнение ОПН

5. Изоляция ОПН:
   ☐ фарфоровая
   X кремнийорганическая
   ☐ рекомендуемая изготовителем

6. Климатическое исполнение и категория размещения (ГОСТ 15150-69):
   X для районов с умеренным и холодным климатом для эксплуатации на открытом воздухе (УХЛ1)
   ☐ для районов с умеренным и холодным климатом для эксплуатации под навесом или в помещениях (УХЛ2)
   ☐ иное _____

						99/18-260-ЭП			
1	-	Зам.	01-18		07.04.18.	Реконструкция подстанции 35/6 кВ "9-й Пласт" ОАО "КузбассЭлектро"			
Изм.	Кол.уч	Лист	N док.	Подп.	Дата				
Разраб.		Кирсанов			19.04.18.	Второй этап реконструкции. КТПБ. Задание заводу.	Стадия	Лист	Листов
Провер.		Никитин			19.04.18.		Р	7.1	3
Н.контроль		Норкина			19.04.18.	Опросный лист для заказа ОПН 35 кВ	ООО "Баргус" г. Томск		
ГИП		Никитин			19.04.18.				305

Взам. инв.N | Подпись и дата | Инв. Nподл.

Формат А3

7. **Тип исполнения**:

для сетей от 3 до 10 кВ:

☐ опорное

☐ опорно-подвесное

для сетей от 15 до 35 кВ:

X опорное

☐ подвесное

8. Установочные размеры:

X стандартные

☐ иное _____

9. Устройство для контроля ОПН в эксплуатации:

X без устройства

☐ рекомендуемое изготовителем

☐ иное _____

Дополнительные вопросы

10. Состояние нейтрали сети:

X изолирована

☐ заземлена через ДГР

☐ заземлена через сопротивление _____Ом

11. Уровень высших гармоник в сетевом напряжении:

X нет данных

☐ иное _____

12. Осуществляет ли сеть электроснабжение тяговых подстанций железных дорог:

X нет

☐ да

13. Место установки ОПН:

☐ в ячейке вакуумного выключателя

☐ у силового трансформатора

☐ у автотрансформатора

☐ у измерительного трансформатора

☐ на сборных шинах

☐ у ввода в РУ воздушной линии

☐ у ввода в РУ кабельной линии

☐ у конденсаторной батареи

☐ у двигателя

☐ у генератора или компенсатора

☐ в нейтрали

X иное на блоках ОРУ-35 кВ

14. Степень загрязнения в месте установки (ГОСТ 9920-89):

☐ I –легкая

☐ II –средняя (для линейной изоляции)

X II* –средняя (для подстанционной изоляции)

☐ III – сильная (для линейной изоляции)

☐ IV – очень сильная

15. Опыт эксплуатации ОПН в рассматриваемом месте сети:

☐ повреждений ОПН не было

☐ повреждения ОПН были

X опыта эксплуатации ОПН нет

16. Сколько ОПН на каждой фазе рассматриваемого участка сети или распределительного устройства:

уже имеется 0 шт

планируется установить 6 шт

ЗАО «ГК «Электрощит» - ТМ Самара»
Телефон: +7 (846) 2-777-444
e-mail: sales@electroshield.ru

Опросный лист

на разъединитель серии **РГП СЭЩ®-1(2)-35/1000(2000)** УХЛ1
(нужное отметить в таблице)

Заказчик: ЗАО «СЭТЗ» для комплектной поставки в составе блоков в ОАО"КузбассЭлектро" г. Белово
Место установки: ПС 9-й Пласт 35/6 кВ

Тип разъединителя		
Однополюсный	Двухполюсный	Трехполюсный
		V

Наличие общей рамы (для двухполюсного и трехполюсного)	
Да V	Нет

Номинальный ток	
1000 А (ток термической стойкости 20 кА; ток электродинамической стойкости 50 кА)	2000 А (ток термической стойкости 31,5 кА; ток электродинамической стойкости 80 кА
V	

Количество ножей заземления			
2 заземлителя	Один со стороны неподвижной колонки «а»	Один со стороны поворотной колонки «б»	Без заземления
		V	

Тип изоляторов	
Полимерный ОСК-12,5-35-Б-3 УХЛ1 V	Фарфоровый С4-195 II УХЛ1

Типы приводов			
Привод главных ножей		**Привод заземляющих ножей**	
Ручной V	Электродвигательный ПД СЭЩ	Ручной V	Электродвигательный ПД СЭЩ

Тип ручного привода	Совмещенный ПР СЭЩ-(11, 12, 20) V	**Тип блок-замка для совмещенного привода**	
		Механический V	Электромагнитный
	ПР-М СЭЩ 16-90		
	Наличие выносного шкафа управления для привода ПД СЭЩ		

Изм.	Кол.уч	Лист	N док.	Подп.	Дата
1	-	Зам.	01-18		17.04.18
Разраб.		Кирсанов			19.04.18
Провер.		Никитин			19.04.18
Н.контроль		Норкина			19.04.18
ГИП		Никитин			19.04.18

99/18-260-ЭП

Реконструкция подстанции 35/6 кВ "9-й Пласт" ОАО "КузбассЭлектро"

Второй этап реконструкции. КТПБ. Задание заводу.

Стадия	Лист	Листов
Р	9.1	2

Опросный лист для заказа разъединителя РГП3-СЭЩ-1б-II-35/1000 УХЛ1

ООО "Баргус" г. Томск

308

Взам. инв.N | Подпись и дата | Инв. Nподл.

Формат А3

Расположение ведущего полюса		
В центре	Слева	Справа V

Комплектация		
Наличие опорных стоек	Да	Нет V
	Высота стоек для трехполюсного разъединителя, Н (см. рисунок12) • 2380- + • 2660- + • 3000- + • 4000- + Для однополюсного разъединителя • 2500- + • 3000- + • 3350- + • 4000- +	
Соединительные валы от привода до разъединителя	Да при высоте (см. рисунок 11) H1 = 1500	Нет V
Кронштейн крепления приводов	Да	Нет V
Шины заземления приводов	Да	Нет V

Количество разъединителей 2 шт.

Способ отгрузки		
Автотранспорт заказчика V	Автотранспорт поставщика	Ж/Д транспорт

Дополнительные требования к разъединителю

Должность, Ф.И.О., контактный телефон лица, ответственного за заказ

Дата_____ **Подпись**_____

Взам. инв.N

Подпись и дата

Инв. Nподл.

Изм.	Кол.уч.	Лист	№док.	Подпись	Дата

99/18-260-ЭП

Формат А3

СТРФ.600368.000 СБ

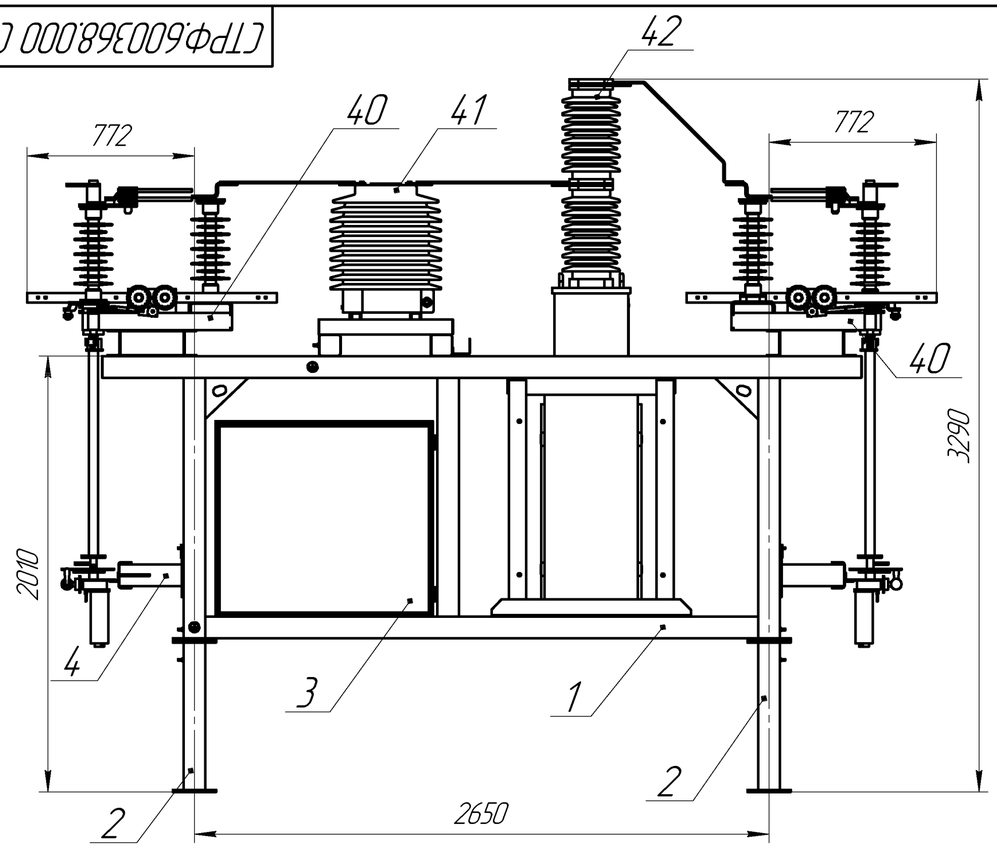

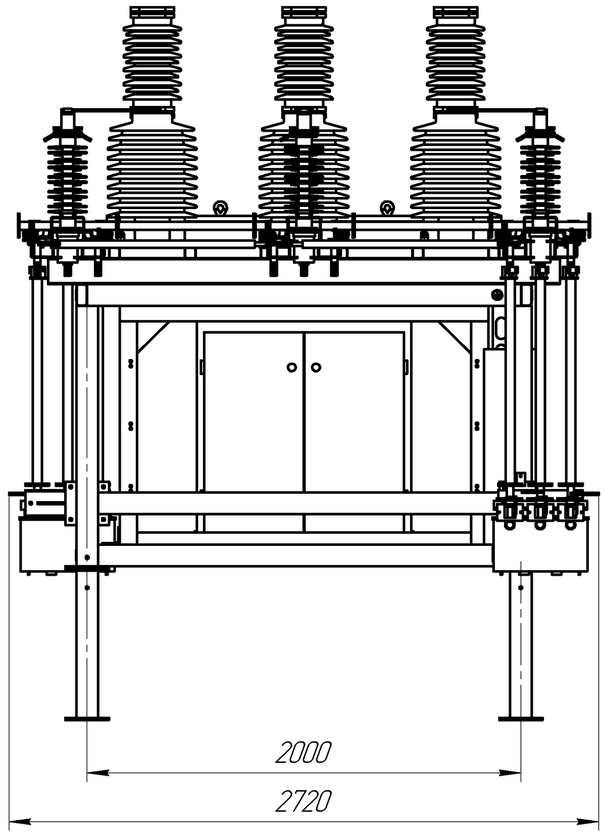

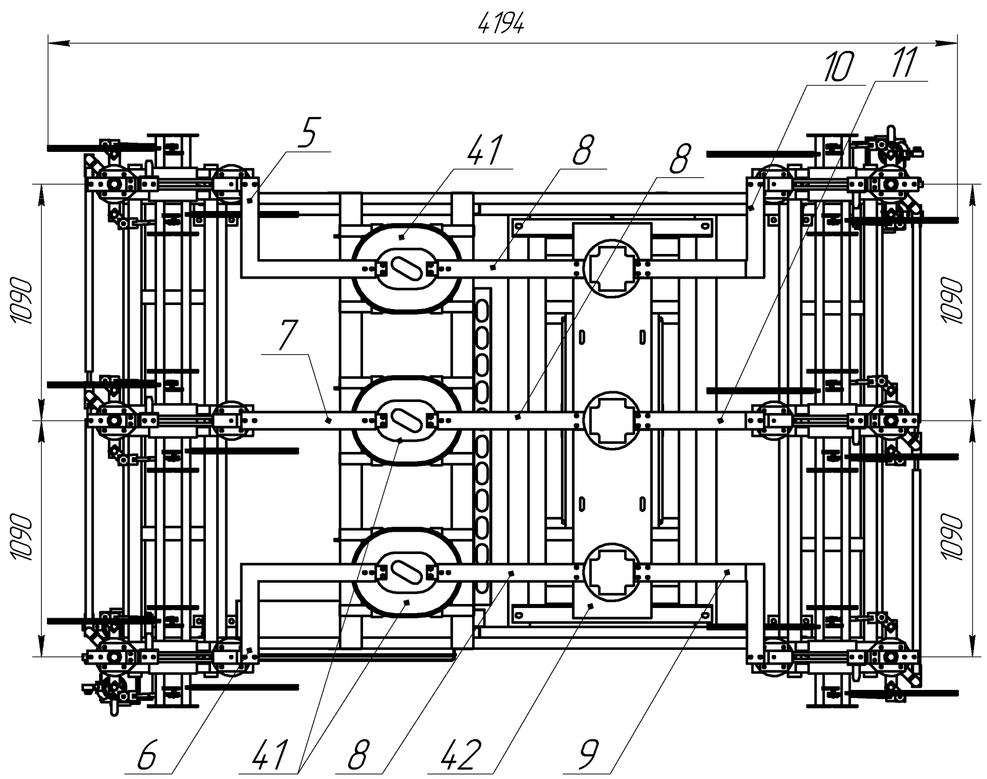

Фундамент блока

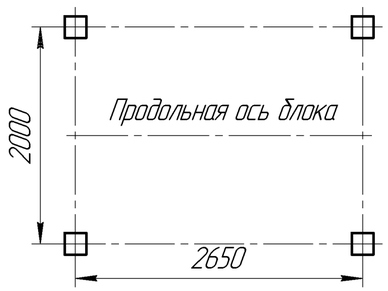

1. Размеры для справок.
2. Транспортируется блок в транспортном положении с демонтажом ошиновки, разъединителя с приводом поз. 40 и кронштейном крепления привода поз. 4, трансформаторами тока поз. 41, подставки поз. 2.
3. После сборки блока болты поз. 20 раскернить с повреждением резьбы в трех точках.
4. Метизы на чертеже поз. 20, 21, 25, 26, 27, 30, 31, 32, 35, 36, 37 условно не показаны

Формат	Зона	Поз.	Обозначение	Наименование	Кол.	Примечание
				Документация		
			СТРФ.600368.000 СБ	Блок секционного выключателя		
				Сборочные единицы		
		1		Каркас	1	
		2		Подставка	2	
		3		Шкаф	1	
		4		Кронштейн привода	2	
		5		Шина (Ш-1)	1	
		6		Шина (Ш-2)	1	
		7		Шина (Ш-3)	1	
		8		Шина (Ш-4)	3	
		9		Шина (Ш-5)	1	
		10		Шина (Ш-6)	1	
		11		Шина (Ш-7)	1	
				Стандартные изделия		
		20		Болт М16х1,5-6дх30.88.35 ГОСТ 7796-70	28	
		21		Болт М12х1,5-6дх30.88.35 ГОСТ 7796-70	72	
		25		Гайка М16 ГОСТ 5915-70	28	
		26		Гайка М12 ГОСТ 5915-70	72	
		27		Гайка М8 ГОСТ 5915-70	15	
		30		Шайба 16 ГОСТ 6402-70	28	
		31		Шайба 12 ГОСТ 6402-70	72	
		32		Шайба 8 ГОСТ 6402-70	15	
		35		Шайба А.16 ГОСТ 11371-78	56	
		36		Шайба А.12 ГОСТ 11371-78	144	
		37		Шайба А.8 ГОСТ 11371-78	15	
				Прочие изделия		
		40		Разъединитель РПЗ-СЭЩ-2-IV-35/1000 УХЛ1 с приводом ПР СЭЩ	2	
		41		Трансформатор тока ТОЛ-35-IV-11	3	
		42		Выключатель ВВН-СЭЩ-П-35-25-1000УХЛ1	1	

Изм.	Лист	№ докум.	Подп.	Дата
Разраб.				
Пров.				
Т.контр.				
Н.контр.				
Утв.				

СТРФ.600368.000 СБ

Блок СВ (секционного выключателя)

Лит.	Масса	Масштаб

Лист | Листов 1

ЗАО "СЭТЗ"

Перв. примен. | Справ. № | Подп. и дата | Инв. № дубл. | Взам. инв. № | Подп. и дата | Инв. № подл.

Копировал | Формат А2

СТРФ.600368.001 СБ

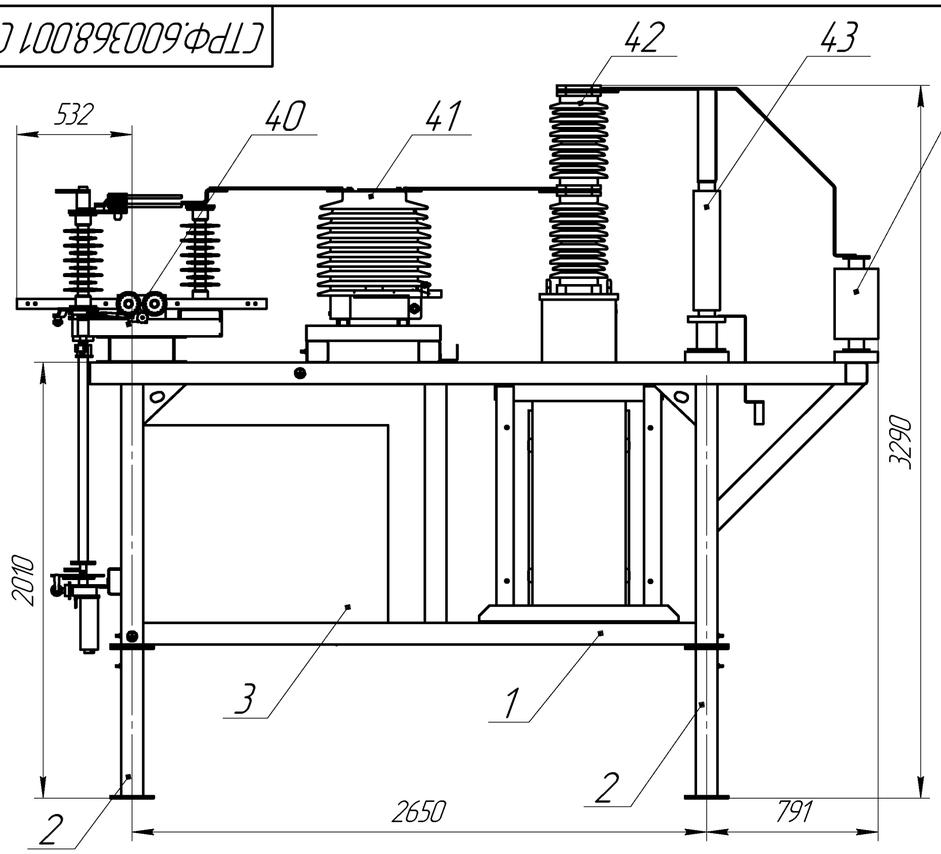

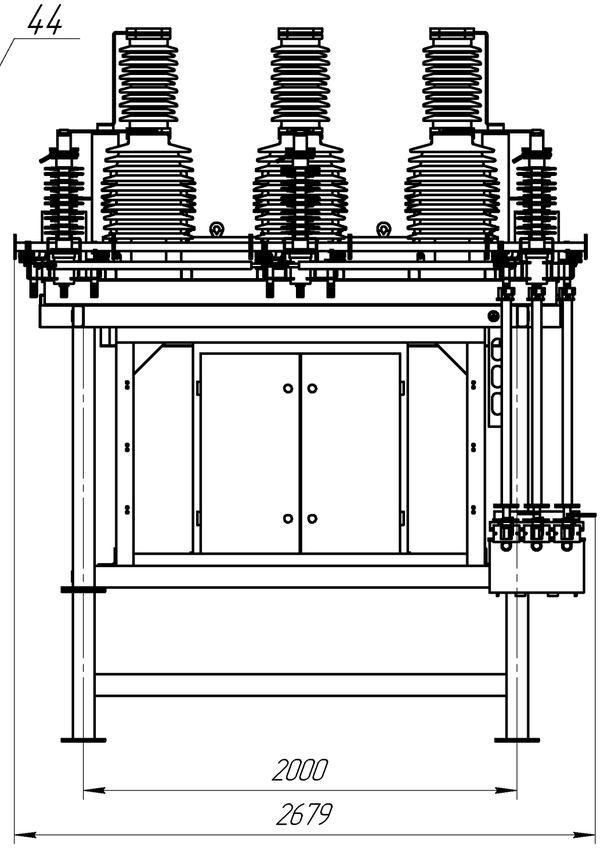

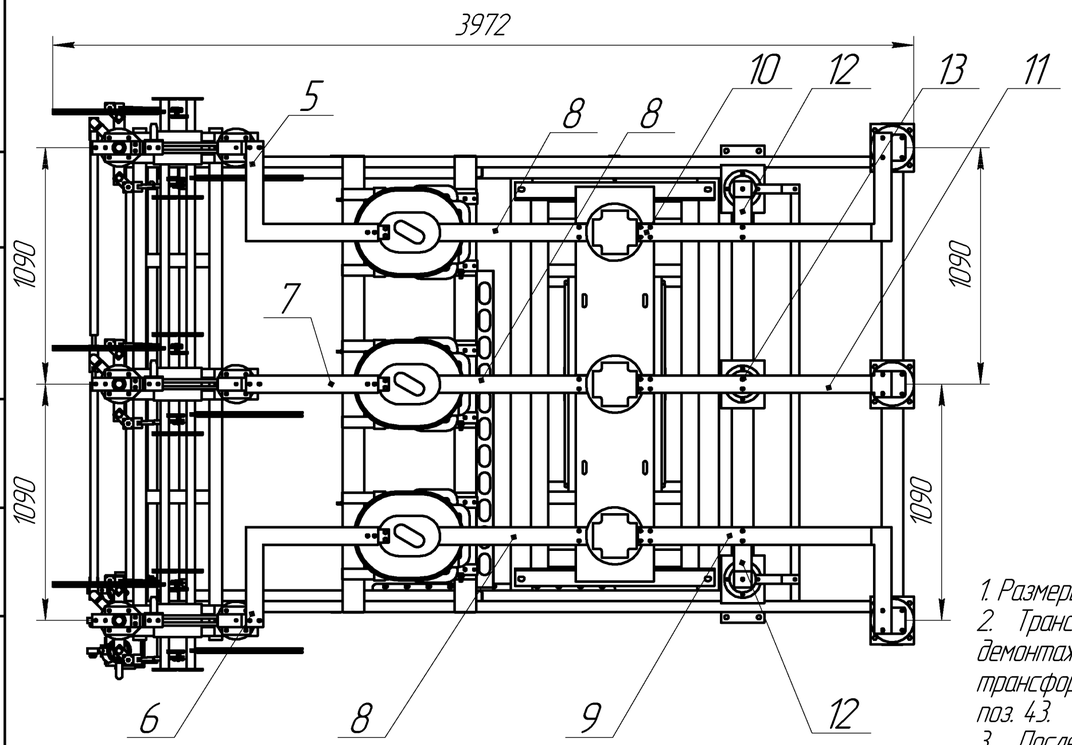

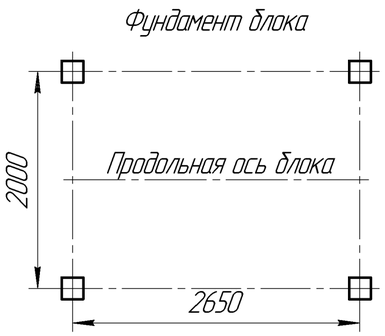

1. Размеры для справок.
2. Транспортируется блок в транспортном положении с демонтажом ошиновки, разъединителя с приводом поз. 40, трансформаторами тока поз. 41, изоляторами поз. 44, ОПН поз. 43.
3. После сборки блока болты поз. 20 раскернить с повреждением резьбы в трех точках.
4. Метизы на чертеже поз. 20, 21, 25, 26, 27, 30, 31, 32, 35, 36, 37 условно не показаны.

Формат	Зона	Поз.	Обозначение	Наименование	Кол.	Примечание
				Документация		
			СТРФ.600368.001 СБ	Блок отходящей линии		
				Сборочные единицы		
		1		Каркас	1	
		2		Подставка	2	
		3		Шкаф	1	
		5		Шина (Ш-1)	1	
		6		Шина (Ш-2)	1	
		7		Шина (Ш-3)	1	
		8		Шина (Ш-4)	3	
		9		Шина (Ш-8)	1	
		10		Шина (Ш-9)	1	
		11		Шина (Ш-10)	1	
		12		Шина (Ш-11)	1	
		13		Шина (Ш-12)	1	
				Стандартные изделия		
		20		Болт М16х1,5-6дх30.88.35 ГОСТ 7796-70	20	
		21		Болт М12х1,5-6дх30.88.35 ГОСТ 7796-70	100	
		22		Болт М8х1,5-6дх30.88.35 ГОСТ 7796-70	6	
		25		Гайка М16 ГОСТ 5915-70	20	
		26		Гайка М12 ГОСТ 5915-70	100	
		27		Гайка М8 ГОСТ 5915-70	21	
		30		Шайба 16 ГОСТ 6402-70	20	
		31		Шайба 12 ГОСТ 6402-70	100	
		32		Шайба 8 ГОСТ 6402-70	21	
		35		Шайба А.16 ГОСТ 11371-78	40	
		36		Шайба А.12 ГОСТ 11371-78	200	
		37		Шайба А.8 ГОСТ 11371-78	27	
				Прочие изделия		
		40		Разъединитель РПТЗ-СЭЩ-16-II-35/1000/ГР СЭЩ	1	
		41		Трансформатор тока ТОЛ-35-IV-11	3	
		42		Выключатель ВВН-СЭЩ-П-35-25-1000У ХЛ1	1	
		43		Установка ОПН-П1-35/40,5/10/2 УХЛ1	3	
		44		Изолятор С4-195 II УХЛ1	3	

Изм.	Лист	№ докум.	Подп.	Дата	СТРФ.600368.001 СБ			
Разраб.					Блок ОЛ (отходящей линии)	Лит.	Масса	Масштаб
Пров.								
Т.контр.						Лист	Листов 1	
Н.контр.						ЗАО "СЭТЗ"		
Утв.								

Перв. примен. | Справ. № | Подп. и дата | Инв. № дубл. | Взам. инв. № | Подп. и дата | Инв. № подл.

Копировал | Формат А2

Пояснительная записка инвестиционного проекта на приобретение
автотранспортной и специальной техники в 2021 году

1. Краткое содержание: для технического обслуживания энергообъектов (подстанций и линий электропередач) ОАО "КузбассЭлектро", расположенных территориально в семи административных районах Кемеровской области, на предприятии имеется легковая, грузовая автотехника, спецавтотехика в количестве более 50-ти единиц.Энергообъекты находятся на территории угольных разрезов, воздушные линии электропередач проходят по лесным массивам, по тайге и болотам, поэтому к техническому состоянию автотранспорта предъявляются высокие эксплуатационные требования, в частности своевременная замена устаревшего автопарка, приобретение современной спецавтотехники.

2. Обоснование :

2.1. Для доставки ремонтных бригад к месту работ на энергообъект приобретается взамен самортизированной автотехники : автомобили УАЗ эксплуатируются на территориях разрезов, по технологическим дорогам , автомобили физически изношены, капитальный ремонт нецелесообразен.

* УАЗ марки 390995 (грузовой фургон) взамен УАЗ 390995 инвентарный номер 00021697 амортизационный износ с 30.11.2012г (Краснобродский РЭС)

2.2. Для оперативности решений и своевременного контроля производства работ **со стороны РЭС и аппарата управления приобретается** новый УАЗ марки 390945-460 (фермер) в ЦРЭС, все энергообъекты расположены на территории угольных разрезов, географически удалены от центральной производственной базы в г.Белово до 200 км.

2.3. Для организации работ, **особенно** в **зимнее** время в **связи с заносами** дорог **к подстанциям** , в **связи с недоступностью подъезда к опорам** воздушных **ЛЭП на полях и лесных массивах** приобретается

* Трактор Беларус МТЗ-82 с прицепом взамен МТЗ 82.1 инвентарный номер 00021643 амортизационный износ с 30.11.2010г (автотранспортный цех)

2.4. Для проведения проверок рабочих мест на районах со стороны инженерно-технического персонала, для оперативного решения вопросов с АО "УК"Кузбассразрезуголь", с РЭК Кемеровской области **(г.**Кемерово**)** административно-техническим **персонал**ом **приобретается**: автомобиль класса повышенной безопасности Тойота Камри, взамен автомобиля "Опель Инсигния" инвентарный номер 00021691, амортизационный износ с 31.07.2012г, который исчерпал свой физический ресурс из-за большого пробега .

2.5. Для организации работ производственных бригад, связанной с доставкой материалов **и привлечени**ем грузоподъемных механизмов, **приобретается взамен самортизированной автотехники грузовой и спецавтотранспорт. Автомобили зксплуатируются на территориях разрезов, по технологическим дорогам, автомобили физически изношены, капитальный** ремонт **нецел**есообразен.

* Камаз 65117 (бортовой) взамен Камаз 53215-15 инвентарный номер 0021619 амортизационный износ с 30.04.2010г (автотранспортный цех)

* Камаз 43118 (КМУ) взамен Камаз 4308 (КМУ) инвентарный номер 0021677 амортизационный износ с 31.08.2011г (автотранспортный цех)

2.6. Для проведения работ на территории угольных разрезов, связанных с ремонтом при обслуживании энергообъектов находящихся в большей степени на насыпных грунтах и в труднодоступных местах, спецтехника физически изношена,капитальный ремонт не целесообразен,приобретается взамен самортизированной спецтехники:

* Камаз 43502 (БКМ) взамен Камаз 43502 (БКМ-516) инвентарный номер 00021698 амортизационный износ с 31.12.2012г (автотранспортный цех)

* Экскаватор UMG E200W взамен ЕК-12.00 инвентарный номер 0021579 амортизационный износ с 30.06.2008г (автотранспортный цех)

3. Стоимость:

№ п/п	наименование	кол-во, шт.	стоимость без НДС, млн. руб. на 2018г.	стоимость без НДС, млн. руб. с инд/дефл. на 2019-105,0 2020-104,4 2021-104,2	стоимость с НДС 20%, млн. руб. с учетом инд/дефл. 2019-2021гг.
1	Автомобиль УАЗ-390995-04	1	0,572	0,654	0,784
2	Автомобиль УАЗ 390945-460 (Фермер)	1	0,708	0,809	0,971
3	Трактор МТЗ 82.1 с прицепом	1	1,500	1,714	2,057
4	Тойота Камри	1	2,076	2,372	2,847
5	Камаз 65117-6010-48 (бортовой)	1	3,497	3,996	4,796
6	Камаз 43118-303027-50 КМУ	1	5,424	6,197	7,437
7	Экскаватор UMG E200W	1	5,424	6,197	7,437
8	Камаз 43502-3036-66 БКМ	1	6,647	7,595	9,114

4. Прилагаемые документы

1 Протокол определения рыночной цены на УАЗ-390995-04, сложившейся на торговой площадке, от 10.12.2018г
2 Протокол определения рыночной цены на автомобиль УАЗ, сложившейся на торговой площадке, от 13.12.2018г
3 Протокол определения рыночной цены на трактор МТЗ 82, сложившейся на торговой площадке, от 07.06.2018г
4 Протокол определения рыночной цены на Тойота Камри, сложившейся на торговой площадке, от 23.01.2019г
5 Протокол определения рыночной цены на Камаз 43502 (БКМ), сложившейся на торговой площадке, от 16.02.2018г
6 Протокол определения рыночной цены на Камаз 43118 (с КМУ), сложившейся на торговой площадке, от 27.11.2018г
7 Протокол определения рыночной цены на Камаз 65117 (бортовой), сложившейся на торговой площадке, от 02.10.2018г
8 Протокол определения рыночной цены на экскаватор UMG E170W, сложившейся на торговой площадке, от 21.06.2018г
9 Ведомость наличия основных средств на 01.02.2019г

8-2021
2-2021

Печатная форма | В виде XML-файла | Ошибки XML валидации

Протокол закупки товаров, работ, услуг Аукцион в электронной форме № 31807179757

Протокол рассмотрения единственной заявки аукциона от 10.12.2018 № 31807179757-01

Наименование закупки:	Поставка автомобилей УАЗ-390995-04 или эквивалент, 2 ед.

Заказчик

Наименование организации:	АВТОНОМНОЕ УЧРЕЖДЕНИЕ КЕМЕРОВСКОЙ ОБЛАСТИ "ЧЕБУЛИНСКИЙ ЛЕСХОЗ"
Место нахождения:	652270, Кемеровская обл, пгт Верх-Чебула, ул Пасова, дом 5
Почтовый адрес:	652270, Кемеровская, Чебулинский, Верх-Чебула, Пасова, дом 5

Проведение процедуры

Дата проведения этапа процедуры (по результатам которого составлен протокол):	*10.12.2018*
Место проведения этапа процедуры (по результатам которого составлен протокол):	*652270, Российская Федерация, Кемеровская обл., Чебулинский р-н, пгт. Верх-Чебула, ул. Пасова, 5, ОКАТО: 32237551000*
Дата подписания протокола:	*10.12.2018*

Признание закупки несостоявшимся

Причина признания закупки несостоявшимся:	*На участие в закупке была подана только одна заявка*

Предмет договора

Лот №1

Предмет договора:	Поставка автомобилей УАЗ-390995-04 или эквивалент
Начальная (максимальная) цена договора:	1 349 990.00 Российский рубль

Заявка №1

Информация о поставщике, подавшем заявку:	ООО "КУЗБАССУАЗЦЕНТР", ИНН: 4205286750, КПП: 420501001, ОГРН: 1144205007077, Адрес: 650010, Российская Федерация, Кемеровская обл., г. Кемерово, ул. Карболитовская, 1а, ОКАТО: 32401000000
Дата и время подачи заявки:	28.11.2018 12:19

Поставщик относится к субъектам малого и среднего предпринимательства

Поставщик соответствует требованию об отсутствии в реестре недобросовестных поставщиков, указанному в извещении

Цена поставщика:	1 349 990.00 Российский рубль

с НДС

Допуск участников:

Участник	Допуск
ООО "КУЗБАССУАЗЦЕНТР", ИНН: 4205286750, КПП: 420501001, ОГРН: 1144205007077, Адрес: 650010, Российская Федерация, Кемеровская обл., г. Кемерово, ул. Карболитовская, 1а, ОКАТО: 32401000000	Допущен

Протокол закупки товаров, работ, услуг Аукцион в электронной форме № 31807179757

Выбор победителя:

Участник	Результат
ООО "КУЗБАССУАЗЦЕНТР", ИНН: 4205286750, КПП: 420501001, ОГРН: 1144205007077, Адрес: 650010, Российская Федерация, Кемеровская обл., г. Кемерово, ул. Карболитовская, 1а, ОКАТО: 32401000000	

Печатная форма | В виде XML-файла | Ошибки XML валидации

Протокол закупки товаров, работ, услуг Запрос котировок в электронной форме № 31807244899

Протокол рассмотрения заявок от 13.12.2018 № 31807244899-01

Наименование закупки:	Поставка автомобиля УАЗ "ФЕРМЕР"390945 или эквивалент

Заказчик

Наименование организации:	ГОСУДАРСТВЕННОЕ ПРЕДПРИЯТИЕ ЯРОСЛАВСКОЙ ОБЛАСТИ "СЕВЕРНЫЙ ВОДОКАНАЛ"
Место нахождения:	152901, ОБЛ ЯРОСЛАВСКАЯ, Г РЫБИНСК, НАБ ВОЛЖСКАЯ, дом 10
Почтовый адрес:	152901, Ярославская обл., Рыбинск, Волжская наб., дом 10

Проведение процедуры

Дата проведения этапа процедуры (по результатам которого составлен протокол):	*11.12.2018*
Место проведения этапа процедуры (по результатам которого составлен протокол):	*По адресу: 152901 Ярославская область, г. Рыбинск, Волжская набережная, 10, кабинет отдела закупок.*
Дата подписания протокола:	*11.12.2018*

Предмет договора

Лот №1

Предмет договора:	Поставка автомобиля УАЗ "Фермер" 390945 или эквивалент
Начальная (максимальная) цена договора:	2 135 979.00 Российский рубль

Заявка №2

Информация о поставщике, подавшем заявку:	Общество с ограниченной ответственностью "АГРОДОРТЕХСНАБ", ИНН: 7603051150, КПП: 760201001, ОГРН: 1117603001812, Адрес: Российская Федерация, 150044, Ярославская обл., Ярославль г., Ярославль., ул. Промышленная, 24 литер А, -
Дата и время подачи заявки:	10.12.2018 10:20

Поставщик относится к субъектам малого и среднего предпринимательства

Поставщик соответствует требованию об отсутствии в реестре недобросовестных поставщиков, указанному в извещении

Цена поставщика:	2 130 000.00 Российский рубль

Заявка №1 (Победитель)

Информация о поставщике, подавшем заявку:	ООО "АВТОГРАД 76", ИНН: 7604161010, КПП: 760401001, ОГРН: 1097604012263, Адрес: Российская Федерация, 150049, Ярославская обл., Ярославль г., ул.Магистральная, 4
Дата и время подачи заявки:	10.12.2018 10:15

Поставщик относится к субъектам малого и среднего предпринимательства

Поставщик соответствует требованию об отсутствии в реестре недобросовестных поставщиков, указанному в извещении

Цена поставщика:	2 124 000.00 Российский рубль 3 шт

Печатная форма

Информация о договоре о закупке товаров, работ, услуг №5761001239119000020000

Дата размещения сведений 23.01.2019

Номер договора: 10883

Дата заключения договора: 28.12.2018

Извещение о закупке: №31807244899 ,Поставка автомобиля УАЗ "ФЕРМЕР"390945 или эквивалент от 04.12.2018

Лот № 1 «Поставка автомобиля УАЗ »

Способ закупки: 40000 Иной способ закупки, предусмотренный правовым актом заказчика, указанным в части 1 статьи 2 Федерального закона

Закупка была осуществлена в электронной форме (400001).

Предмет договора: Поставка автомобиля УАЗ

Цена договора: 2 124 000.00 ()

Дата начала исполнения договора: 24.12.2018

Дата окончания исполнения договора: 31.01.2019

Причина изменения сведений о договоре: ***

Заказчик

Идентификационный код заказчика:

Полное наименование организации:

ОКОПФ:

ИНН/КПП: /

Дата постановки на учет в налоговом органе:

ОКПО:

Обособленное подразделение заказчика

Идентификационный код обособленного подразделения заказчика:

Полное наименование организации:

ОКОПФ:

ИНН/КПП: /

Дата постановки на учет в налоговом органе:

ОКПО:

Основание для заключения договора

Документы, подтверждающие основание заключения договора:

Наименование документа	Наименование протокола закупки	Дата документа	Номер документа
Протокол, составленный по результатам закупки		11.12.2018	б/н

Информация о товарах, работах, услугах

№	Наименование товаров, работ, услуг	Классификация по ОКПД2	Количество (объем)	Единица измерения	Страна происхождения (производителя) товара

1	Средства транспортные с двигателем с искровым зажиганием, с рабочим объемом цилиндров более 1500 см3, новые		3.00		

9-2020
4-2021

Печатная форма | В виде XML-файла | Ошибки XML валидации

Протокол закупки товаров, работ, услуг Запрос предложений № 31806393211

Протокл оценки и сопоставления от 07.06.2018 № 31806393211-03

Наименование закупки:	Поставка трактора МТЗ-82 МК с прицепом 2 ПТС-4,5 для нужд НТЭЦ ПАО "ТГК-2" для нужд ПАО "ТГК-2" а

Заказчик

Наименование организации:	ПУБЛИЧНОЕ АКЦИОНЕРНОЕ ОБЩЕСТВО "ТЕРРИТОРИАЛЬНАЯ ГЕНЕРИРУЮЩАЯ КОМПАНИЯ №2"
Место нахождения:	150040, Ярославская обл, г Ярославль, пр-кт Октября, дом 42
Почтовый адрес:	150040, Ярославская обл, г Ярославль, пр-кт Октября, дом 42, корпус -, строение -

Проведение процедуры

Дата проведения этапа процедуры (по результатам которого составлен протокол):	*06.06.2018*
Место проведения этапа процедуры (по результатам которого составлен протокол):	*г. Ярославль, пр. Октября, д. 42, каб. 114.*
Дата подписания протокола:	*06.06.2018*

Предмет договора

Лот №1

Предмет договора:	Поставка трактора МТЗ-82 МК с прицепом 2 ПТС -4,5
Начальная (максимальная) цена договора:	1 500 000.00 Российский рубль

Заявка №1

Информация о поставщике, подавшем заявку:	"Дружба", 150510, Яросл.область, Ярославский район, д. Кузнечиха, ул. Промышленная, стр. 1, оф. 202,
Дата и время подачи заявки:	03.05.2018 16:18

Поставщик соответствует требованию об отсутствии в реестре недобросовестных поставщиков, указанному в извещении

Цена поставщика:	1 499 745.76 Российский рубль

Заявка №2 (Победитель)

Информация о поставщике, подавшем заявку:	ООО "ТЕХНОДВОР", 173003, 173003, В.Новгород, ул. Большая Санкт-Петербургская, д. 39, оф. 26,
Дата и время подачи заявки:	03.05.2018 18:24

Поставщик соответствует требованию об отсутствии в реестре недобросовестных поставщиков, указанному в извещении

Цена поставщика:	1 499 915.25 Российский рубль

Без НДС!

Заявка №3

Информация о поставщике, подавшем заявку:	ООО "СпецАгроМаш", 173021, Новгородский район, д. Лешино, 2В, офис 1,
Дата и время подачи заявки:	04.05.2018 09:04

Поставщик соответствует требованию об отсутствии в реестре недобросовестных поставщиков, указанному в извещении

Протокол закупки товаров, работ, услуг Запрос предложений № 31806393211

Цена поставщика: 1 498 305.08 Российский рубль

Допуск участников:

Заявка № 1(Допущен)
Заявка № 2(Допущен)
Заявка № 3(Не допущен)

Выбор победителя:

Заявка № 1(Второе место)
Заявка № 2(Победитель)

Протокол оценки и сопоставления предложений, поступивших на открытый запрос предложений (№ 31806393211)

№ 000290-0001/Р-2018/3 06.06.2018

город Ярославль

(раздел ГКПЗ на 2018 г., «МатТПиР», № закупки 5001 - 1)

СПОСОБ ЗАКУПКИ:

Открытый запрос предложений на право заключения договора на поставку трактора МТЗ-82 МК с прицепом 2 ПТС-4,5 для нужд НТЭЦ ПАО "ТГК-2" для нужд ПАО "ТГК-2", на основании распоряжения № 000290-0001/Р-2018 от 19.04.2018 г.

ПРЕДВАРИТЕЛЬНАЯ СТОИМОСТЬ ЗАКУПКИ:

1 500 000,00 руб. без НДС (1 770 000,00 руб. с НДС)

СОСТАВ КОМИССИИ:

Председатель комиссии
Зайнетдинов Р.Б. (ИА ТГК-2\Руководство\ИА\Директор по ресурсообеспечению и логистике);
Заместитель председателя комиссии
Пронтова Л.М. (ИА ТГК-2\Руководство\ИА\Директор по финансовому контролю и управлению рисками);
Члены комиссии:
Беломестнов Ю.А. (ИА ТГК-2\Руководство\ИА\Технический директор);
Дашков М.А. (ИА ТГК-2\Управление корпоративной защиты\Отдел экономической безопасности\ИА\Начальник отдела);
Леонтьев С.Г. (ИА ТГК-2\Отдел технического перевооружения, реконструкции и технических присоединений\Начальник отдела);
Протокол вела:
Ерохина И. А. (ИА ТГК-2\Отдел по проведению торгов\Специалист).

На открытый запрос предложений до окончания приема предложений **(04.05.2018 10:00)** представлено 3 (три) предложения (Протокол заседания комиссии по вскрытию поступивших на открытый запрос предложений конвертов № 000290-0001/Р-2018/1 от 04.05.2018 г.), которые были рассмотрены членами комиссии и допущены до отборочного этапа:

1. ООО "Дружба", 150510, Яросл.область, Ярославский район, д. Кузнечиха, ул. Промышленная, стр. 1, оф. 202
2. ООО "ТЕХНОДВОР", 173003, В. Новгород, ул. Большая Санкт-Петербургская, д. 39, оф. 26
3. ООО "СпецАгроМаш", 173021, Новгородский район, д. Лешино, 2В, офис 1

Отборочный этап не прошла 1 (одна) организация:
1. ООО "СпецАгроМаш", 173021, Новгородский район, д. Лешино, 2В, офис 1.
Данное предложение не допускается до следующего этапа – этапа оценки представленных предложений (протокол отбора предложений, поступивших на открытый запрос предложений № 000290-0001/Р-2018/2 от 21.05.2018г.)

Для оценки представленных предложений допускаются участники, прошедшие отборочный этап открытого запроса предложений:

1. ООО «Дружба», 150510, Яросл.область, Ярославский район, д. Кузнечиха, ул. Промышленная, стр. 1, оф. 202
2. ООО «ТЕХНОДВОР». 173003, В. Новгород, ул. Большая Санкт-Петербургская, д. 39, оф. 26.

Члены комиссии, специалисты и эксперты Организатора открытого запроса предложений изучили поступившие предложения. По результатам рассмотрения всех материалов, предложений участников, и принимая во внимание итоговое экспертное заключение (прилагается, как закрытая часть протокола), и таблицу оценочных критериев (прилагается, как открытая часть протокола), комиссия приняла **решение:**

1. Принять к сведению и одобрить итоговое экспертное заключение.
2. Расположить заявки Участников в следующем ранжире:
   1 место - ООО "ТЕХНОДВОР", 173003, В. Новгород, ул. Большая Санкт-Петербургская, д. 39, оф. 26 (итоговая предпочтительность составляет 8,70 балла(ов))
   2 место - ООО "Дружба", 150510, Яросл.область, Ярославский район, д. Кузнечиха, ул. Промышленная, стр. 1, оф. 202 (итоговая предпочтительность составляет 7,98 балла(ов))
3. Заключить договор на **поставку трактора МТЗ-82 МК с прицепом 2 ПТС-4,5 для нужд НТЭЦ ПАО "ТГК-2" для нужд ПАО "ТГК-2"** с ООО "ТЕХНОДВОР", 173003, В. Новгород, ул. Большая Санкт-Петербургская, д. 39, оф. 26 на следующих условиях:

Сумма договора составляет:
1 499 915,25 руб. без НДС
1 769 900,00 руб. с НДС
Условия оплаты:
100% в течение 60 дней после поставки. С победителем регламентированной процедуры будет заключен договор с условиями оплаты в течение 30 календарных дней со дня подписания заказчиком документа о приемке товара (выполнении работы, оказании услуги), согласно Постановления правительства РФ от 11 декабря 2014г. №1352 п.№14(3).
Условия поставки:
единовременно в срок до 30.06.2018г.
Гарантийный срок:
12 мес.

РЕЗУЛЬТАТЫ ГОЛОСОВАНИЯ:
«За» ___5___ членов комиссии.
«Против» ___—___ членов комиссии.
«Воздержалось» ___—___ членов комиссии.

ПАО «ТГК-2»

Зайнетдинов Р.Б. _____
Председатель комиссии

ООО "ТЕХНОДВОР"

Романов Р.С. _____
Генеральный директор

Приложение №1

Таблица оценочных критериев предложений (заявок) участников на право заключения договора поставку трактора МТЗ-82 МК с прицепом 2 ПТС-4,5 для нужд НТЭЦ ПАО "ТГК-2" для нужд ПАО "ТГК-2", раздел ГКПЗ 2018г. МатТПиР закупка № 5001.

№ п/п	Критерий оценки	1 уровень, %	2 уровень, %	3 уровень, %	ООО "Дружба"	ООО "ТЕХНОДВОР"
	Итоговая предпочтительность предложения (заявки) участника	100			7,980	8,699
1	Возможность должностного исполнения договора	30			1,38	2,10
1.1	Наличие аналогичных договоров (Опыт подобных поставок не менее 2-х лет)		20		1,60	1,60
1.1.2	Наличие опыта исполнения аналогичных договоров за последние два года			100	8	8
1.2	Полномочия Участника на предложение поставки		30		0,00	2,40
1.2.1	Производитель продукции, Дилер (торговый представитель) производителя продукции с предоставлением сертификата дилера или дилерского договора			100	0	8
1.3	Гарантия на поставляемую продукцию		50		3,00	3,00
1.3.1	Гарантированный срок (6 баллов если гарантированный срок 12 месяцев, 8 баллов если гарантированный срок от 12 до 24 месяцев и 10 баллов если гарантированный срок более 24 месяцев			100	6	6
2	Благонадежность Участника закупки	20			1,60	1,60
2.1	Включение в соответствующие реестры федеральных органов исполнительной власти, которые ведутся на официальных сайтах: -отсутствие сведений о юридических лицах, связь с которыми по указанному ими адресу (месту нахождения), внесенному в ЕГРЮЛ, отсутствует, а также адреса массовой регистрации; -отсутствие сведений о юридических и физических лицах, имеющих задолженность по уплате налогов и/или не представляющих налоговую отчетность более года; -отсутствие сведений в Банке данных исполнительных производств Федеральной службы судебных приставов.		50	100	8	8
2.2	Наличие сведений в открытых источниках: -решения судов о ненадлежащем исполнении обязательств; -недостоверные сведения об опыте работы.		50	100	8	8
3	Предпочтительность коммерческих условий	50			5,000	4,999
3.1	Бальная оценка цены предложения (заявки) Участника		100		10,000	9,999
	Цена предложения участника				1 499 745,76	1 499 915,25

Печатная форма | **В виде XML-файла** | **Ошибки XML валидации**

Протокол закупки товаров, работ, услуг Аукцион в электронной форме № 31807358903

Протокол рассмотрения заявок на участие в аукционе в электронной форме от 23.01.2019 № 31807358903-01

Наименование закупки:	Открытый аукцион (на понижение) в электронной форме на право заключения договора купли-продажи транспортного средства Toyota Camry

Заказчик

Наименование организации:	АКЦИОНЕРНОЕ ОБЩЕСТВО "РАТЕП"
Место нахождения:	142205, ОБЛАСТЬ МОСКОВСКАЯ, ПОСЕЛОК ПОГРАНИЧНЫЙ, дом ДОМ 13
Почтовый адрес:	142205, Московская область, г. Серпухов, ул. Дзержинского, дом 11

Проведение процедуры

Дата проведения этапа процедуры (по результатам которого составлен протокол):	*22.01.2019*
Место проведения этапа процедуры (по результатам которого составлен протокол):	*142205, Российская Федерация, Московская область, Серпухов, Дзержинского, 11*
Дата подписания протокола:	*22.01.2019*

Признание закупки несостоявшейся

Причина признания закупки несостоявшейся:	*В связи с тем, что На лот подана/допущена одна заявка на участие*

Предмет договора

Лот №1

Предмет договора:	Приобретение транспортного средства Тойота Камри
Начальная (максимальная) цена договора:	2 491 525.42 Российский рубль

Заявка №2 (Победитель)

Информация о поставщике, подавшем заявку:	Не указана
Дата и время подачи заявки:	14.01.2019 17:07

Поставщик соответствует требованию об отсутствии в реестре недобросовестных поставщиков, указанному в извещении

Цена поставщика:	2 491 525.42 Российский рубль

Допуск участников:

Участник	Допуск
Информация об участнике не указана	Допущен

Протокол закупки товаров, работ, услуг Аукцион в электронной форме № 31807358903

Выбор победителя:

Участник	Результат
Информация об участнике не указана	Победитель

АО «РАТЕП»

Московская область,
г. Серпухов 22.01.2019

ПРОТОКОЛ № 275о
Заседания Закупочной комиссии (далее – Комиссия) по рассмотрению заявок на участие в аукционе в электронной форме.

1.	Предмет закупки:	Закупка транспортного средства Toyota.
	Начальная (максимальная) цена договора:	2 491 525,42 рублей, в том числе НДС 20% - 415 254,24 рублей.
	Количество:	1 шт.
	Срок исполнения договора:	В соответствии с проектом договора.
	Извещение о проведении закупки размещено	25.12.2018г. на электронной торговой площадке «Единая электронная торговая площадка» Адрес сайта: com.roseltorg.ru Регистрационный номер процедуры: 31807358903
	Инициатор закупки	Начальник 82 цеха Идрисов Д.Р.
	Состав Комиссии:	Председатель комиссии: - Заместитель генерального директора – технический директор Печенкин И.В. Заместитель председателя комиссии: - Заместитель генерального директора по режиму и безопасности Бузинов С.М. Члены комиссии: - Начальник отдела бюджетного управления, контроллинга и анализа Карпова Ю.Я. - Начальник договорно-правового отдела Шиндина Е.И. - Начальник отдела экономической безопасности Мещеряков С.В. - Начальник сборочного производства Шумов М.В. - Начальник 82 цеха Идрисов Д.Р. Секретарь Комиссии: - Начальник ООЗ Выродова Е.С.
	На заседании присутствовали:	7 человек. Кворум имеется.
	Вопрос заседания:	Рассмотрение заявок на участие в аукционе в электронной форме на закупку транспортного средства Toyota.
	Место заседания Комиссии:	142205, Российская Федерация, Московская область, г. Серпухов, ул. Дзержинского, д. 11.
	Дата заседания Комиссии:	«22» января 2019г.
	Дата и место вскрытия конвертов на участие:	Вскрытие конвертов с заявками участников произведено в автоматическом режиме 15.01.2019 в 08:00 (по Московскому времени) на сайте электронной торговой площадки по адресу: com.roseltorg.ru
	Количество поданных заявок:	1 заявка на участие в аукционе в электронной форме.

Сведения о составе полученных заявок на участие в аукционе в электронной форме представлены в сравнительной таблице:

№ п/п	Дата и время регистрации заявки	Наименование участника
1	14.01.2019 17:07	Участник 1, сведения о котором указаны в приложении №1 к настоящему протоколу

	Мнение инициатора закупки:	поданная заявка соответствует техническим требованиям, установленным в документации об аукционе в электронной форме.

Закупочная комиссия, рассмотрев заявки на соответствие требованиям, установленным в документации о аукционе в электронной форме, приняла решение:

№ п/п	Наименование	Решение Комиссии о допуске	Основание для решения
1	Участник 1	Допустить	Поданная заявка соответствует установленным техническим требованиям документации о аукционе.

	Голосование Комиссии	«ЗА» - 7 голосов; «ПРОТИВ» - 4 голосов.

Заседание комиссии закончено.

Протокол подписан всеми присутствующими на заседании членами Комиссии.

Должность	«ЗА»	«ПРОТИВ»	Подпись	Расшифровка подписи
Председатель Комиссии:	✓			Печенкин И.В.
Заместитель председателя Комиссии:	✓			Бузинов С.М.
Члены Комиссии:	✓			Карпова Ю.Я.
	✓			Шиндина Е.И.
	✓			Мещеряков С.В.
	✓			Шумов М.В.
	✓			Идрисов Д.Р.
Секретарь Комиссии:				Выродова Е.С.

Печатная форма | В виде XML-файла | Ошибки XML валидации

Протокол закупки товаров, работ, услуг Закупка у Единственного поставщика(подрядчика, исполнителя) № 31806982915

Протокол утверждения Единственного поставщика(подрядчика, исполнителя) от 02.10.2018 № 31806982915-01

Наименование закупки: Поставка бортового автомобиля КАМАЗ 65117

Заказчик

Наименование организации: АКЦИОНЕРНОЕ ОБЩЕСТВО "БАЛТИЙСКИЙ ЗАВОД"

Место нахождения: 199106, ГОРОД САНКТ-ПЕТЕРБУРГ, ЛИНИЯ КОСАЯ, дом 16

Почтовый адрес: 199106, Санкт-Петербург, Косая линия, дом 16

Проведение процедуры

Дата проведения этапа процедуры (по результатам которого составлен протокол): *01.10.2018*

Место проведения этапа процедуры (по результатам которого составлен протокол): *199106, Санкт-Петербург, Косая линия, д. 16.*

Дата подписания протокола: *01.10.2018*

Предмет договора

Лот №1

Предмет договора: Поставка грузового автомобиля КАМАЗ 65117 (бортового)

Начальная (максимальная) цена договора: 4 126 924.80 Российский рубль

Заявка №1

Информация о поставщике, подавшем заявку: Не указана

Дата и время подачи заявки: 01.10.2018 15:00

Поставщик соответствует требованию об отсутствии в реестре недобросовестных поставщиков, указанному в извещении

Цена поставщика: 4 126 924.80 Российский рубль без НДС!

Допуск участников:

Участник	Допуск
Информация об участнике не указана	Допущен

Выбор победителя:

Участник	Результат
Информация об участнике не указана	

Печатная форма

Информация о договоре о закупке товаров, работ, услуг №7783000191018000053000000

Дата размещения сведений 11.10.2018

Номер договора:	35/Р-2398-2018
Дата заключения договора:	11.10.2018
Извещение о закупке: №31806982915 ,Поставка бортового автомобиля КАМАЗ 65117 от 02.10.2018	
Лот № 1 «Поставка грузового автомобиля КАМАЗ 65117 (бортового)»	
Способ закупки:	40000 Иной способ закупки, предусмотренный правовым актом заказчика, указанным в части 1 статьи 2 Федерального закона
Предмет договора:	Поставка грузового автомобиля КАМАЗ 65117 (бортового)
Цена договора:	4 126 924.80 ()
Дата начала исполнения договора:	11.10.2018
Условие окончания исполнения договора:	до полного исполнения Сторонами принятых на себя обязательст

Заказчик

Идентификационный код заказчика:	
Полное наименование организации:	
ОКОПФ:	
ИНН/КПП:	/
Дата постановки на учет в налоговом органе:	
ОКПО:	

Обособленное подразделение заказчика

Идентификационный код обособленного подразделения заказчика:	
Полное наименование организации:	
ОКОПФ:	
ИНН/КПП:	/
Дата постановки на учет в налоговом органе:	
ОКПО:	

Основание для заключения договора

Документы, подтверждающие основание заключения договора:

Наименование документа	Наименование протокола закупки	Дата документа	Номер документа
Протокол, составленный по результатам закупки	Протокол утверждения Единственного поставщика(подрядчика, исполнителя) 31806982915-01	01.10.2018	31806982915-01

Информация о товарах, работах, услугах

№	Наименование товаров, работ,	Классификация по ОКПД2	Количество (объем)	Единица измерения	Страна происхождения (производителя)

	услуг				**товара**
1	поставка бортового автомобиля КАМАЗ		1.00		

БАЛТИЙСКИЙ ЗАВОД

ПРОТОКОЛ № 956/8/1

Заседания Закупочной комиссии.

г. Санкт-Петербург «01» октября 2018 г.

Время и место проведения заседания:

Заседание комиссии проводится «01» октября 2018 г. в 15:00 (МСК) по адресу: 199106, Санкт-Петербург, Косая линия, д. 16.

Заседание проводится в присутствии 8 из 10 членов комиссии. Кворум имеется, комиссия правомочна принимать решения по вопросам повестки дня.

Повестка дня:

Вопрос 1. Выбор поставщика бортового автомобиля КАМАЗ 65117.

По вопросу повестки дня:

Председатель комиссии сообщил повестку дня и регламент заседания комиссии.

Замечаний и предложений по повестке дня и регламенту работы комиссии не поступало.

ВОПРОСЫ ЗАСЕДАНИЯ ЗАКУПОЧНОЙ КОМИССИИ:

Вопрос 1. Выбор поставщика бортового автомобиля КАМАЗ 65117.

На рассмотрение комиссии представлены следующие документы:

1. Справка обоснование исх. № 201/11-433 от 25.09.2018 г. с приложениями;
2. Документация по проведению закупки у Единственного поставщика.

На основании пункта 3.5.5.24 Положения о закупках товаров, работ, услуг АО «Балтийский завод» комиссия приняла следующее решение:

РЕШЕНИЕ:

1. Определить способ выбора поставщика бортового автомобиля КАМАЗ 65117, как «Закупка у Единственного поставщика (исполнителя, подрядчика)».
2. Утвердить Документацию по проведению закупки у Единственного поставщика по договору на поставку бортового автомобиля КАМАЗ 65117.
3. Утвердить участника Идентификационный номер 1 Единственным поставщиком.
4. Ответственному подразделению заключить с участником Идентификационный номер 1 договор на поставку бортового автомобиля КАМАЗ 65117 на условиях:

1) Цена договора: 4 126 924,80 рублей (в том числе НДС 18%);

РЕЗУЛЬТАТЫ ГОЛОСОВАНИЯ:

«За» 8 членов Закупочной комиссии.

«Против» 0 членов Закупочной комиссии.

Решение принято единогласно ЗА.

Заседание комиссии окончено в 15:33 (МСК) «01» октября 2018г.

Настоящий протокол подлежит хранению в течение трех лет со дня подписания договора по итогам проведения настоящей процедуры.

ПРОТОКОЛ ПОДПИСАН В УСТАНОВЛЕННОМ ПОРЯДКЕ ВСЕМИ ПРИСУТСТВУЮЩИМИ ЧЛЕНАМИ КОМИССИИ

Печатная форма | В виде XML-файла | Ошибки XML валидации

Протокол закупки товаров, работ, услуг Открытый запрос цен в электронной форме № 31806575371

Протокол заседания комиссии по рассмотрению заявок на отборочной стадии и подведению итогов от 21.06.2018 № 31806575371-02

Наименование закупки:	Право заключения договора на поставку экскаватора UMG E170W (или аналог) за счёт средств лизингодателя для нужд Удомельского филиала ООО «АтомТеплоЭлектроСеть»

Заказчик

Наименование организации:	ОБЩЕСТВО С ОГРАНИЧЕННОЙ ОТВЕТСТВЕННОСТЬЮ "АТОМТЕПЛОЭЛЕКТРОСЕТЬ"
Место нахождения:	115432, ГОРОД МОСКВА, ПРОЕЗД ПРОЕКТИРУЕМЫЙ 4062-Й, дом ДОМ 6, корпус СТРОЕНИЕ 25
Почтовый адрес:	115432, Г МОСКВА, ПР ПРОЕКТИРУЕМЫЙ 4062-Й, дом ДОМ 6, корпус СТРОЕНИЕ 25

Проведение процедуры

Дата проведения этапа процедуры (по результатам которого составлен протокол):	*21.06.2018*
Место проведения этапа процедуры (по результатам которого составлен протокол):	*Россия, г. Москва, Проектируемый проезд 4062, д. 6, стр. 25*
Дата подписания протокола:	*21.06.2018*

Предмет договора

Лот №1

Предмет договора:	Право заключения договора на поставку экскаватора UMG E170W (или аналог) за счёт средств лизингодателя для нужд Удомельского филиала ООО «АтомТеплоЭлектроСеть»
Начальная (максимальная) цена договора:	6 530 000.00 Российский рубль

Заявка №0060706405

Информация о поставщике, подавшем заявку:	Общество с ограниченной ответственностью "АТТ-КОМ", ИНН: 7733570565, КПП: 773301001, ОГРН: 1067746685600, Адрес: 125430, Российская Федерация, г. Москва, 125430, Москва г, Митинский 1-й пер, 25, оф. 3-06
Дата и время подачи заявки:	09.06.2018 11:20

Поставщик соответствует требованию об отсутствии в реестре недобросовестных поставщиков, указанному в извещении

Цена поставщика:	6 450 000.00 Российский рубль

Заявка №0060706340 (Победитель)

Информация о поставщике, подавшем заявку:	Акционерное общество "ЭКСМАШ", ИНН: 6901090201, КПП: 695001001, ОГРН: 1056900164188, Адрес: 170001, Российская Федерация, Тверская обл., Учительская ул, 54 170001, Тверская обл, Калининский р-н, Т
Дата и время подачи заявки:	09.06.2018 10:17

Протокол закупки товаров, работ, услуг Открытый запрос цен в электронной форме № 31806575371

Поставщик соответствует требованию об отсутствии в реестре недобросовестных поставщиков, указанному в извещении

Цена поставщика: 6 400 000.00 Российский рубль

Допуск участников:

Участник	Допуск
Общество с ограниченной ответственностью "АТТ-КОМ", ИНН: 7733570565, КПП: 773301001, ОГРН: 1067746685600, Адрес: 125430, Российская Федерация, г. Москва, 125430, Москва г, Митинский 1-й пер, 25, оф. 3-06	Допущен
Акционерное общество "ЭКСМАШ", ИНН: 6901090201, КПП: 695001001, ОГРН: 1056900164188, Адрес: 170001, Российская Федерация, Тверская обл., Учительская ул, 54 170001, Тверская обл, Калининский р-н, Т	Допущен

Выбор победителя:

Участник	Результат
Общество с ограниченной ответственностью "АТТ-КОМ", ИНН: 7733570565, КПП: 773301001, ОГРН: 1067746685600, Адрес: 125430, Российская Федерация, г. Москва, 125430, Москва г, Митинский 1-й пер, 25, оф. 3-06	Второе место
Акционерное общество "ЭКСМАШ", ИНН: 6901090201, КПП: 695001001, ОГРН: 1056900164188, Адрес: 170001, Российская Федерация, Тверская обл., Учительская ул, 54 170001, Тверская обл, Калининский р-н, Т	Победитель

ПРОТОКОЛ № 2448450-2
заседания закупочной комиссии по рассмотрению заявок на отборочной стадии и подведению итогов по открытому запросу цен в электронной форме на право заключения договора на поставку экскаватора UMG E170W (или аналог) за счёт средств лизингодателя для нужд Удомельского филиала ООО «АтомТеплоЭлектроСеть»

г. Москва «21» июня 2018 г.

Открытый запрос цен в электронной форме проводится в соответствии с Единым отраслевым стандартом закупок (Положением о закупке) Государственной корпорации по атомной энергии «Росатом», с изменениями, утвержденными решением наблюдательного совета Госкорпорации «Росатом» (протокол от 11.04.2018 № 101), (далее – ЕОСЗ), с использованием функционала электронной торговой площадки «Фабрикант» согласно регламенту ее работы.

Информация о закупке:
Заказчик, являющийся организатором запроса цен: Общество с ограниченной ответственностью «АтомТеплоЭлектроСеть».
Место нахождения: Россия, г. Москва, Проектируемый проезд 4062, д. 6, стр. 25.
Почтовый адрес: 115432, Россия, г. Москва, Проектируемый проезд 4062, д. 6, стр. 25.
Контактное лицо: Лебединец Вера Николаевна,
Телефон: 8 (495) 789-99-21 доб. 165, адрес электронной почты: v.n.lebedinets@atomtes.ru.

Наименование запроса цен: открытый запрос цен в электронной форме на право заключения договора на поставку экскаватора UMG E170W (или аналог) за счёт средств лизингодателя для нужд Удомельского филиала ООО «АтомТеплоЭлектроСеть».
Предмет договора: поставка экскаватора UMG E170W (или аналог) за счёт средств лизингодателя.
Срок поставки товара: в течение 15 (пятнадцати) рабочих дней с даты заключения договора, но не ранее заключения Заказчиком договора лизинга на основании конкурентной процедуры закупки.
Место поставки товара: Тверская обл., г. Удомля, ул. Зелёная, Здание архитектурно-дизайнерской мастерской.
Состав и объем товара: подробные сведения приведены в Томе 2 «Техническая часть» настоящей закупочной документации.
Начальная (максимальная) цена договора:
6 530 000 (шесть миллионов пятьсот тридцать тысяч) рублей 00 копеек, включая НДС (18%);
5 533 898 (пять миллионов пятьсот тридцать три тысячи восемьсот девяносто

восемь) рублей 31 копейка без учета НДС (18%).

Извещение о проведении открытого запроса цен в электронной форме и документация по запросу цен опубликованы «06» июня 2018 года в информационно-телекоммуникационной сети «Интернет» на официальном сайте о размещении заказов на закупки товаров, работ и услуг для нужд Госкорпорации «Росатом» http://zakupki.rosatom.ru (закупка № 180606/3373/094), в единой информационной системе в сфере закупок http://zakupki.gov.ru (извещение № 31806575371), на ЭТП «Фабрикант» https://www.fabrikant.ru (закупка № 2448450).

Заседание закупочной комиссии проводится в очной форме «21» июня 2018 г. В 10:00 (время московское) по адресу: Россия, г. Москва, Проектируемый проезд 4062, д. 6, стр. 25.

На заседании Закупочной комиссии по рассмотрению заявок на отборочной стадии и подведению итогов запроса цен присутствовали:

Председатель Закупочной комиссии	А.А. Болотин
Заместитель председателя Закупочной комиссии	Н.В. Герасимов
Члены Закупочной комиссии	Е.Э. Ильчук О.Н. Давыдова М.С. Филатова
Секретарь Закупочной комиссии (без права голоса)	В.Н. Лебединец

Заседание проводится в присутствии 6 из 7 членов закупочной комиссии.
Кворум имеется.

Вопросы заседания:

1. Рассмотрение заявок, поданных на участие в торговой процедуре запрос цен № 2448450.
2. Выбор победителя запроса цен № 2448450.
3. Утверждение протокола заседания комиссии по рассмотрению заявок на отборочной стадии и подведению итогов торговой процедуры запрос цен № 2448450.

Решение комиссии по вопросу №1:

Согласно протоколу открытия доступа к заявкам на участие в запросе цен от 18 июня 2018 г. № 2448450-1 были поданы заявки в электронном виде на ЭТП «Фабрикант» следующими участниками:

Рег. № заявки на ЭТП	Участник запроса цен	ИНН и юридический адрес участника запроса цен	Сведения заявки на участие в запросе цен
2448450-1-1	Акционерное общество «ЭКСМАШ»	ИНН: 6901090201 Юр. адрес: Россия, 170001, Тверская область, г. Тверь, ул. Учительская, д. 54	Предмет закупки: соответствует предмету запроса цен. Цена заявки: 6 400 000 (шесть миллионов четыреста тысяч) рублей 00 копеек, с учетом НДС. Дата и время поступления заявки: «09» июня 2018 года в 10:17 (время московское).
2448450-1-2	Общество с ограниченной ответственностью «АТТ-КОМ»	ИНН: 7733570565 Юр. адрес: Россия, 123627, г. Москва, 1-й Митинский пер. д. 25,оф. 3-06	Предмет закупки: соответствует предмету запроса цен. Цена заявки: 6 450 000 (шесть миллионов четыреста пятьдесят тысяч) рублей 00 копеек, с учетом НДС. Дата и время поступления заявки: «09» июня 2018 года в 11:20 (время московское).

По результатам рассмотрения заявок на участие в запросе цен на отборочной стадии закупочной комиссией были приняты следующие решения:

1. Допустить к дальнейшему участию в запросе цен следующих участников запроса цен, отвечающих требованиям документации по запросу цен и подавших заявки на участие в запросе цен, отвечающие требованиям документации по запросу цен:

1.1. АО «ЭКСМАШ» (Россия, 170001, Тверская область, г. Тверь, ул. Учительская, д. 54).
Результаты голосования членов закупочной комиссии:
«за» - 5 голосов *(Болотин А.А.; Герасимов Н.В.; Ильчук Е.Э.; Давыдова О.Н.; Филатова М.С.)*;
«против» - 0 голосов;
«воздержался» - 0 голосов.

1.2. ООО «АТТ-КОМ» (Россия, 123627, г. Москва, 1-й Митинский пер. д. 25,оф. 3-06).
Результаты голосования членов закупочной комиссии:
«за» - 5 голосов *(Болотин А.А.; Герасимов Н.В.; Ильчук Е.Э.; Давыдова О.Н.; Филатова М.С.)*;
«против» - 0 голосов;
«воздержался» - 0 голосов.

Решение комиссии по вопросу №2:

На основании ранжирования заявок на участие в запросе цен по цене, начиная с наименьшей, с учетом Постановления Правительства Российской Федерации от 16.09.2016 № 925 «О приоритете товаров российского происхождения, работ, услуг, выполняемых, оказываемых российскими лицами, по отношению к товарам, происходящим из иностранного государства, работам, услугам, выполняемым, оказываемым иностранными лицами», и времени подачи заявок, каждой заявке на участие в запросе цен присвоены следующие места:

Место	Наименование участника запроса цен	Цена предложений, руб. с учетом НДС
1.	АО «ЭКСМАШ»	6 400 000,00
2.	ООО «АТТ-КОМ»	6 450 000,00

По результатам ранжирования заявок на участие в запросе цен Закупочной комиссией принято решение признать победителем запроса цен № 2448450 АО «ЭКСМАШ» (Россия, 170001, Тверская область, г. Тверь, ул. Учительская, д. 54) с ценой заявки 6 400 000 (шесть миллионов четыреста тысяч) рублей 00 копеек, с учетом НДС.

Решение комиссии по вопросу №3:

Утвердить протокол заседания комиссии по рассмотрению заявок на отборочной стадии и подведению итогов торговой процедуры запрос цен № 2448450.

Результаты голосования членов закупочной комиссии:

«за» - 5 голосов *(Болотин А.А.; Герасимов Н.В.; Ильчук Е.Э.; Давыдова О.Н.; Филатова М.С.)*;

«против» - 0 голосов;

«воздержался» - 0 голосов.

Закупочная комиссия:

Член Закупочной комиссии, подписавший настоящий протокол, руководствуясь отраслевым положением о Закупочной комиссии, утвержденным распорядительными документами Госкорпорации «Росатом»:

1. подтверждает, что не имеет связей, носящих характер аффилированности с участниками запроса цен, вопрос о которых вынесен на заседание Закупочной комиссии;
2. подтверждает объективность принимаемых решений;
3. заявляет об отсутствии личной заинтересованности в исходе запроса цен;
4. принимает на себя обязательства:

4.1. не допускать во время проведения запроса цен предоставления сведений о предложениях участников запроса цен, ходе проведения запроса цен и принимаемых решениях, за исключением сведений, находящихся в открытом доступе, любым лицам кроме контролирующих органов, руководства заказчика, Госкорпорации «Росатом» и кроме случаев, прямо предусмотренных

законодательством Российской Федерации, организационно-распорядительными документами по закупочной деятельности, извещением и документацией по запросу цен;

4.2. не координировать деятельность участников в рамках запроса цен иначе, чем это предусмотрено законодательством Российской Федерации, ЕОСЗ и условиями проведения запроса цен;

4.3. не проводить переговоров с участниками запроса цен, кроме случаев, прямо предусмотренных условиями проведения запроса цен.

Председатель комиссии

_____ А.А. Болотин

Заместитель председателя комиссии

_____ Н.В. Герасимов

Члены комиссии

_____ Е.Э. Ильчук

_____ О.Н. Давыдова

_____ М.С. Филатова

Секретарь комиссии (без права голоса)

_____ В.Н. Лебединец

Печатная форма | В виде XML-файла | Ошибки XML валидации

Протокол закупки товаров, работ, услуг Открытый запрос предложений № 31807084370

Протокол по выбору победителя от 27.11.2018 № 31807084370-03

Наименование закупки:	Поставка КамАЗа - 43118-46 с КМУ Kanglim KS 2056H или эквивалент (ИПР №000-56-1-07.10-0165) для нужд ПО «Печорские электрические сети» филиала ПАО «МРСК Северо-Запада» «Комиэнерго» (1119382)

Заказчик

Наименование организации:	ПУБЛИЧНОЕ АКЦИОНЕРНОЕ ОБЩЕСТВО "МЕЖРЕГИОНАЛЬНАЯ РАСПРЕДЕЛИТЕЛЬНАЯ СЕТЕВАЯ КОМПАНИЯ СЕВЕРО-ЗАПАДА"
Место нахождения:	196247, ГОРОД САНКТ-ПЕТЕРБУРГ, ПЛОЩАДЬ КОНСТИТУЦИИ, дом ДОМ 3, корпус ЛИТЕР А, офис (квартира) ПОМЕЩЕНИЕ 16Н
Почтовый адрес:	Россия, 196247, Санкт-Петербург, площадь Конституции, д.3 лит. А

Проведение процедуры

Дата проведения этапа процедуры (по результатам которого составлен протокол):	*22.11.2018*
Место проведения этапа процедуры (по результатам которого составлен протокол):	*Филиал ПАО «МРСК Северо-Запада» «Комиэнерго» Россия, 167000, Республика Коми, г. Сыктывкар, ул. Интернациональная, д. 94.*
Дата подписания протокола:	*27.11.2018*

Предмет договора

Лот №1

Предмет договора:	Поставка КамАЗа - 43118-46 с КМУ Kanglim KS 2056H или эквивалент (ИПР №000-56-1-07.10-0165) для нужд ПО «Печорские электрические сети» филиала ПАО «МРСК Северо-Запада» «Комиэнерго»
Начальная (максимальная) цена договора:	6 992 000.00 Российский рубль

Заявка №1 (Победитель)

Информация о поставщике, подавшем заявку:	ООО "ТК УЗСТ", ИНН: 7447201246, КПП: 745101001, ОГРН: 1117447017643, Адрес: 454090, Россия, Челябинская обл., г. Челябинск, пр. Ленина, д. 21А, оф. 216
Дата и время подачи заявки:	12.11.2018 14:27

Поставщик относится к субъектам малого и среднего предпринимательства

Поставщик соответствует требованию об отсутствии в реестре недобросовестных поставщиков, указанному в извещении

Цена поставщика:	6 400 000.00 Российский рубль

Заявка №2

Информация о поставщике, подавшем заявку:	ООО "СДМ-КАРАТ", ИНН: 7719858961, КПП: 771901001, ОГРН: 1137746977708, Адрес: 105264, Россия, г. Москва, ул. 7-я Парковая, д. 30/24, кв. 104
Дата и время подачи заявки:	12.11.2018 14:24

Поставщик относится к субъектам малого и среднего предпринимательства

Протокол закупки товаров, работ, услуг Открытый запрос предложений № 31807084370

Поставщик соответствует требованию об отсутствии в реестре недобросовестных поставщиков, указанному в извещении

Цена поставщика: 6 430 000.00 Российский рубль

Заявка №3

Информация о поставщике, подавшем заявку: ООО "ТДМД", ИНН: 5029210472, КПП: 502901001, ОГРН: 1165040052957, Адрес: 141013, Россия, Московская обл., г. Мытищи, ул. Силикатная, д. 36, оф. 416

Дата и время подачи заявки: 09.11.2018 17:32

Поставщик относится к субъектам малого и среднего предпринимательства

Поставщик соответствует требованию об отсутствии в реестре недобросовестных поставщиков, указанному в извещении

Цена поставщика: 6 990 000.00 Российский рубль

Допуск участников:

Участник	Допуск
ООО "ТК УЗСТ", ИНН: 7447201246, КПП: 745101001, ОГРН: 1117447017643, Адрес: 454090, Россия, Челябинская обл., г. Челябинск, пр. Ленина, д. 21А, оф. 216	Не указывается в данном протоколе
ООО "СДМ-КАРАТ", ИНН: 7719858961, КПП: 771901001, ОГРН: 1137746977708, Адрес: 105264, Россия, г. Москва, ул. 7-я Парковая, д. 30/24, кв. 104	Не указывается в данном протоколе
ООО "ТДМД", ИНН: 5029210472, КПП: 502901001, ОГРН: 1165040052957, Адрес: 141013, Россия, Московская обл., г. Мытищи, ул. Силикатная, д. 36, оф. 416	Не указывается в данном протоколе

Выбор победителя:

Участник	Результат
ООО "ТК УЗСТ", ИНН: 7447201246, КПП: 745101001, ОГРН: 1117447017643, Адрес: 454090, Россия, Челябинская обл., г. Челябинск, пр. Ленина, д. 21А, оф. 216	Победитель
ООО "СДМ-КАРАТ", ИНН: 7719858961, КПП: 771901001, ОГРН: 1137746977708, Адрес: 105264, Россия, г. Москва, ул. 7-я Парковая, д. 30/24, кв. 104	
ООО "ТДМД", ИНН: 5029210472, КПП: 502901001, ОГРН: 1165040052957, Адрес: 141013, Россия, Московская обл., г. Мытищи, ул. Силикатная, д. 36, оф. 416	

ПРОТОКОЛ ЗАСЕДАНИЯ ЗАКУПОЧНОЙ КОМИССИИ
филиала ПАО «МРСК Северо-Запада» «Комиэнерго»
по вскрытию конвертов с заявками на переторжку

г. Сыктывкар 22.11.2018.

Предмет закупки: право заключения договора **на поставку КамАЗа - 43118-46 с КМУ Kanglim KS 2056H или эквивалент (ИПР №000-56-1-07.10-0165) для нужд ПО «Печорские электрические сети» филиала ПАО «МРСК Северо-Запада» «Комиэнерго».**

Закупка №18Т0220060.0145. Номер позиции плана в ЕИС – 2478.

Начальная (максимальная) цена договора (лота) **5 925 423,73 руб. без НДС / 6 992 000,00 руб. с НДС.**

Способ закупки: открытый запрос цен без предварительного квалификационного отбора на ЭТП www.b2b-mrsk.ru (извещение от 30.10.2018 №1119382).

Присутствовали члены закупочной комиссии:

Танасов А.В. – начальник управления логистики и материально-технического обеспечения Филиала, заместитель председателя Закупочной комиссии;

Ничипор А.Г. – начальник отдела организации конкурсных процедур управления логистики и материально-технического обеспечения Филиала, ответственный секретарь Закупочной комиссии с правом голоса.

На основании п.2.8.3 закупочной документации *(Организатор обязуется провести переторжку при проведении процедур закупок по лоту (по каждому из лотов) с начальной (максимальной) ценой на сумму свыше 5 млн. руб. с НДС (включительно)*) организатором Запроса цен проведена процедура переторжки.

К процедуре переторжки допущены следующие участники: ООО «Торговая компания УЗСТ» (454090, Россия, Челябинская область, г. Челябинск, пр. Ленина, 21А оф.216), ООО «СДМ-КАРАТ» (105264, Россия, г. Москва, ул. 7-я Парковая, д. 30/24, кв. 104.) и ООО «Торговый дом «Мега Драйв» (141013, Россия, Московская область, г. Мытищи, ул. Силикатная, д.36, этаж 4, каб. 416).

В рамках процедуры переторжки **22.11.2018** были получены заявки от участников со следующими ценовыми предложениями:

№ п/п	Участник закупки	Цена заявки первоначальная без /с НДС, руб.	Цена заявки на переторжку без/ с НДС, руб.	
1	ООО «Торговая компания УЗСТ»	5 423 728,81 / 6 400 000,00	предложение на переторжку не поступило	
2	ООО «СДМ-КАРАТ»	5 449 152,54 / 6 430 000,00	предложение на переторжку не поступило	
3	ООО «Торговый дом «Мега Драйв»	5 923 728,81 / 6 990 000,00	предложение на переторжку не поступило	
	УСЛОВИЯ ЗАКАЗЧИКА	5 925 423,73 / 6 992 000,00		

РЕШИЛИ: Утвердить протокол заседания Закупочной комиссии по вскрытию конвертов с заявками на переторжку.

«За» - «2» члена Закупочной комиссии.

«Против» - «0» членов Закупочной комиссии.

«Воздержалось» - «0» членов Закупочной комиссии.

Подписи присутствующих:

Члены Закупочной комиссии (Подпись / ФИО):

_____ / Танасов А.В. _____ /Ничипор А.Г.

Лист согласования технического задания
на поставку бортового КАМАЗ 43118-46 с КМУ Kanglim KS 2056H
в 2018 году для нужд ПО «Печорские электрические сети»
филиала ПАО «МРСК Северо-Запада» «Комиэнерго»

Утверждаю:
Первый заместитель директора – главный инженер филиала ПАО «МРСК Северо-Запада» «Комиэнерго»

_____ / М.Н. Пузиков/

«___» _____ 201_ года

Согласовано:
Заместитель главного инженера ПО «Печорские электрические сети» филиала ПАО «МРСК Северо-Запада» «Комиэнерго»

_____ /А.Е. Яндовин /
(подпись)

«___» _____ 201_ года

Согласовано:
Начальник службы механизации и транспорта ПО «Печорские электрические сети» филиала ПАО «МРСК Северо-Запада» «Комиэнерго»

_____ /А.Б. Зарубин /
(подпись)

«07» _____ 2018 года

Согласовано:
Начальник отдела капитального строительства ПО «Печорские электрические сети» филиала ПАО «МРСК Северо-Запада» «Комиэнерго»

_____ /М.В. Брюхов /
(подпись)

«___» _____ 201_ года

Согласовано:
Начальник производственно-технического отдела ПО «Печорские электрические сети» филиала ПАО «МРСК Северо-Запада» «Комиэнерго»

_____ / А.А. Рогачёва /
(подпись)

«___» _____ 201_ года

Согласовано:
Начальник отдела материально-технического обеспечения ПО «Печорские электрические сети» филиала ПАО «МРСК Северо-Запада» «Комиэнерго»

_____ / Р.С. Химишинец /
(подпись)

«___» _____ 201_ года

Нач. ОМТ ф-ла Комиэнерго
О.А. Пучин

Техническое задание
на поставку бортового КАМАЗ 43118-46 с КМУ Kanglim KS 2056H

1. **Предмет закупки:** КАМАЗ 43118-46 с КМУ Kanglim KS 2056H
2. **Информация о Заказчике, грузополучателе, наименование, и объём продукции:**

Информация о заказчике:	
- полное наименование:	Филиал ПАО «МРСК Северо-Запада» «Комиэнерго»
- почтовый адрес:	167000, РК, г. Сыктывкар, ул. Интернациональная, 94
- адрес эл.почты:	puginoa@komienergo.ru
- контактный телефон:	(8212) 28-36-14,28-32-60
Грузополучатель	
- полное наименование:	Производственное отделение «Печорские электрические сети» филиала ПАО «МРСК Северо-Запада» «Комиэнерго»
- ОГРН:	1047855175785
- ИНН:	7802312751
- КПП:	1101320012
- почтовый адрес:	169300, РК, г. Печора, ул. Островского,65
- адрес эл.почты:	smit@pes.komienergo.ru
- контактный телефон:	(82142) 3-20-59, 6-82-49

Грузополучатель намерен приобрести следующую продукцию:

№ п/п	Наименование	Страна изготовления	Ед. изм.	Кол-во
1	КАМАЗ 43118-46 с КМУ Kanglim KS 2056H или эквивалент	Россия	шт.	1

3. **Сроки поставки продукции.** Поставка осуществляется в адрес грузополучателя. Сроки поставки продукции грузополучателю - 4 квартал 2018 г., но не позднее 12.12.2018;
4. **Технические требования к поставляемой продукции:**

1.	Шасси	Бортовой КАМАЗ 43118-46
2.	Колёсная формула	6 x 6
3.	Кабина	со спальным местом, расположенная над двигателем, с высокой крышей
4.	Цвет	Синий
5.	Двигатель	740.662-300 (Евро-4)
6.	Раздаточная коробка	механическая, двухступенчатая с блокируемым межосевым дифференциалом
7.	Коробка передач	ZF 9S1310, механическая, 9-тиступенчатая
8.	Колеса и шины	390/95 R20 или 425/85 R21
9.	Платформа	бортовая, с металлическими откидными бортами, 6100x2320 x500
10	Кран-манипулятор	Kanglim KS-2056 с буровой навеской
11.	Грузовой момент, тм	18,00
12.	Максимальная грузоподъемность, кг	7 500
13.	Тип стрелы/ступени	6-ти гранная/6 ступеней
14.	Угол вращения, град	360 непрерывно
15.	Трос (лебедка), Ø*м	10*120 (19x7 IRWC)
16.	Тип аутригеров	гидравлические выдвижные опоры

17.	Бурильное оборудование	Радиус бурения- 7,8м., глубина бурения - до 10м., диаметр бурения - 0,3 - 0,8
18.	Корзина монтажная	Грузоподъемность корзины 200 кг.
19.	Дополнительное оборудование	- Тахограф с СКЗИ; - Система Глонасс с открытым протоколом передачи данных; - Видеорегистратор с 2 SD картами.
20.	Условия технического и гарантийного обслуживания	По месту дислокации заказчика
21.	Условия поставки	Силами и за счет средств поставщика

5. Общие требования к поставляемой продукции

5.1. Продукция должна соответствовать маркировке, указанной в разделе 2,4 данного технического задания на поставку автомобилей для нужд филиала ПАО «МРСК Северо-Запада» «Комиэнерго». Продукция должна пройти предпродажную подготовку с нанесением корпоративной символики в соответствии с регламентом управления фирменным стилем ПАО «МРСК Северо-Запада». Ссылка на официальном сайте Общества: http://www.mrsksevzap.ru/aboutsymbolics;

5.2. Год выпуска т/с – 2018, автомобиль новый, без эксплуатации, не снятый с длительного хранения, не восстановленный, изготовленный из новых не бывших в употреблении, не снятых с длительного хранения комплектующих изделий, узлов и агрегатов, без следов коррозии, не прошедший ремонт (в том числе не прошедший восстановление, замену запасных частей, восстановление потребительских свойств) и не собранный из восстановленных компонентов, без дефектов и повреждений, изготовленный в заводских условиях, полностью прошедший предпродажную подготовку, технически исправный и готовый к эксплуатации, полностью свободный от любых прав третьих лиц). Качество продукции должно соответствовать требованиям «Технического регламента таможенного союза ТР ТС 018/2011 «О безопасности колесных транспортных средств», иметь гарантии завода-изготовителя, подтвержденными сертификатами соответствия, иными документами;

5.3. Поставляемая Поставщиком продукция должна сопровождаться технической документацией (технический паспорт завода-изготовителя) и документацией, необходимой для постановки на государственный регистрационный учет. Документация направляется по адресу грузополучателей, указанному в разделе 2.

5.4. На поставляемую продукцию устанавливается гарантийный срок согласно гарантийному сроку завода – изготовителя, но не менее 1(одного) года и начинает действовать с даты подписания Сторонами товарной накладной на товар;

5.5. В течение Гарантийного срока, но не менее 1 (одного) года, Поставщик должен гарантировать полнофункциональную работу (пригодность) товара. В случае выхода товара из строя в течение Гарантийного срока, поставщик в течение 30 (тридцати) календарных дней, с даты получения письменного уведомления Покупателя продукции, обязуется самостоятельно за свой счет произвести ремонт или замену неисправного (негодного к применению) товара.

5.6. Поставка комплекта расходных материалов и запасных частей осуществляется Поставщиком одновременно с доставкой основного товара.

6. Порядок оплаты поставляемой продукции

6.1. В случае если договор будет заключаться с Участником, являющимся субъектом малого/среднего предпринимательства: Покупатель обязан в течение 30 календарных дней с момента передачи ему товара, подписания товарной(ых) накладной(ых) и на основании выставленного счета-фактуры оплатить Поставщику обусловленную настоящим Договором цену.

6.2. В случае если договор будет заключаться с Участником, не являющимся субъектом малого/среднего предпринимательства: Покупатель обязан в течение 85 календарных дней с

момента передачи ему товара, подписания товарной(ых) накладной(ых) и на основании выставленного счета-фактуры оплатить Поставщику обусловленную настоящим Договором цену.

6.3. В стоимость продукции включается все дополнительные (сопутствующие) расходы, в том числе стоимость непосредственно Продукции, дополнительного оборудования, погрузки, доставки, разгрузки, упаковочных материалов, маркировки, таможенной очистки, сертификации, НДС и иных налогов, и сборов.

7. Общие требования к условиям поставки продукции

7.1. Поставка продукции осуществляется Поставщиком путем отгрузки (передачи) своими силами Товара доступным способом (железнодорожным, автомобильным) в адрес грузополучателя, отгрузочные реквизиты указаны в разделе 2 настоящего технического задания.

8. Необходимые требования к поставщикам

8.1. Поставщик должен обладать необходимыми профессиональными знаниями, управленческой компетентностью, опытом и репутацией, иметь ресурсные возможности (финансовые, материально-технические, производственные, трудовые).

8.2. Поставщик должен обладать гражданской правоспособностью в полном объеме для заключения и исполнения Договора (должен быть зарегистрирован в установленном порядке и иметь соответствующие действующие сертификаты в рамках Договора).

8.3. Поставщик не должен являться неплатежеспособным или банкротом (безубыточность за последний завершенный год и квартал), находиться в процессе ликвидации, на имущество Поставщика в части, существенной для исполнения договора, не должен быть наложен арест, экономическая деятельность Поставщика не должна быть приостановлена.

8.4. Поставщик не должен иметь отрицательных отзывов от предыдущих Заказчиков.

Печатная форма | В виде XML-файла | Ошибки XML валидации

9-2021

Протокол для способа "Закупка у единственного поставщика (исполнителя, подрядчика)" № 31806146629

Протокол для способа "Закупка у единственного поставщика (исполнителя, подрядчика)" от 16.02.2018 № 31806146629-01

Наименование закупки:	Поставка транспортного средства специализированный бурильно крановый на шасси КАМАЗ 43502-45 (ПБКМ-511)
Способ проведения закупки:	Закупка у единственного поставщика (исполнителя, подрядчика)

Заказчик

Наименование организации:	АКЦИОНЕРНОЕ ОБЩЕСТВО "ГОРОДСКИЕ ЭЛЕКТРИЧЕСКИЕ СЕТИ"
Место нахождения:	628615, АО ХАНТЫ-МАНСИЙСКИЙ АВТОНОМНЫЙ ОКРУГ - ЮГРА, Г НИЖНЕВАРТОВСК, УЛ СЕВЕРНАЯ, дом 54А, корпус 1
Почтовый адрес:	628615, Ханты-Мансийский Автономный округ - Югра, Нижневартовск, Северная, дом 54А, корпус 54А

Дата подписания протокола: *16.02.2018*

Предмет договора

Лот №1

Предмет договора:	Поставка транспортного средства специализированный бурильно крановый на шасси КАМАЗ 43502-45 (ПБКМ-511)
Начальная (максимальная) цена договора:	7 843 357.00 Российский рубль

Заявка. Номер в журнале регистрации: 1

Информация о поставщике, подавшем заявку:	Акционерное общество «Стройдормаш» , ИНН: 7702616611, КПП: 667701001, ОГРН: 5067746402290, Адрес: 624600, Россия, Свердловская область, город Алапаевск, улица Серова 1 Поставщик соответствует требованию об отсутствии в реестре недобросовестных поставщиков, указанному в извещении
Цена поставщика:	7 843 357.00 Российский рубль
Срок исполнения договора:	Поставщик обязуется поставить товар на склад Покупателя не позднее 60 календарных дней с даты получения авансового платежа в соответствии с условиями договора

Печатная форма | В виде XML-файла | Ошибки XML валидации

Сведения о договоре закупки товаров, работ, услуг № 31806146629

Дата размещения сведений 16.02.2018

Наименование сведений о договоре:	Поставка транспортного средства специализированный бурильно крановый на шасси КАМАЗ 43502-45 (ПБКМ-511)
Наименование закупки:	Поставка транспортного средства специализированный бурильно крановый на шасси КАМАЗ 43502-45 (ПБКМ-511)
Способ проведения закупки:	Закупка у единственного поставщика (исполнителя, подрядчика)

Заказчик

Наименование организации:	АКЦИОНЕРНОЕ ОБЩЕСТВО "ГОРОДСКИЕ ЭЛЕКТРИЧЕСКИЕ СЕТИ"
ИНН / КПП:	8603004190 / 860301001
ОГРН:	1028600957538
Место нахождения:	628615, АО ХАНТЫ-МАНСИЙСКИЙ АВТОНОМНЫЙ ОКРУГ - ЮГРА, Г НИЖНЕВАРТОВСК, УЛ СЕВЕРНАЯ, дом 54А, корпус 1
Почтовый адрес:	628615, Ханты-Мансийский Автономный округ - Югра, Нижневартовск, Северная, дом 54А, корпус 54А

Сведения о договоре

Первоначальные сведения о заключенном договоре

Цена договора:	7 843 357.00 Российский рубль
Срок исполнения договора:	Срок поставки Товара не позднее 60 календарных дней с даты получения авансового платежа в соответствии с условиями договора по 30.04.2018 г.

Информация о товаре, работе, услуге:

№	Классификация по ОКДП	Классификация по ОКВЭД	Ед. измерения	Количество (объем)	Дополнительные сведения
1			Штука	1.00	

Место поставки товара, выполнения работ, оказания услуг

Место поставки (адрес):	В соответствии с Документацией

Сведения о поставщике

Наименование организации:	Акционерное общество «Стройдормаш»
Тип:	Юридическое лицо
ИНН:	7702616611
КПП:	667701001
ОГРН:	5067746402290

ПРОТОКОЛ № ГЭ010 ЕП

заседания закупочной комиссии на закупку у единственного исполнителя

1. Информация о Закупке:

Организатор Заказчик Акционерное общество «Городские электрические сети» (АО «Горэлектросеть»)

Предмет Закупки у единственного поставщика: Поставка транспортного средства специализированный бурильно крановый на шасси КАМАЗ 43502-45(ПБКМ-511)

Извещение о проведении закупки опубликовано 16.02.2018 г.

Сайт	Адрес сайта	№ закупки
Корпоративном сайте АО «Горэлектросеть»	www.ges-nv.ru	ГЭ010 ЕП

2. Заседание комиссии Центрального закупочного органа (ЦЗО) проводится «16» февраля 2018 года в 10:00 (время местное) по адресу: Российская Федерация, Тюменская область, Ханты-Мансийский автономный округ – Югра, г. Нижневартовск, ул. Северная, 54А, строение 1, каб.246/3.

3. Состав Центрального Закупочного Органа (ЦЗО), утверждён Приказом № Пр-НГ-2017-0033 от 01.02.2017 года.

Председатель ЦЗО:	Генеральный директор АО «Горэлектросеть»	Елин Ю.А.
Члены комиссии:	Заместитель генерального директора по общим вопросам АО «Горэлектросеть»	Ярмоленко А.В.
	Заместитель директора технического по эксплуатации сетей АО «Горэлектросеть»	Бугаев Н.А.
	Заместитель генерального директора по капитальному строительству АО «Горэлектросеть»	Сидельников С.К.
Ответственный секретарь ЦЗО:	Начальник ОМТС АО «Горэлектросеть»	Малявко А.А.

4. Заседание проводится в присутствии 5 из 5 членов закупочной комиссии. Кворум имеется.

5. Для обеспечения производственной деятельности Комиссией ЦЗО было принято решение:

5.1. Произвести закупку у единственного поставщика «Поставка транспортного средства специализированный бурильно крановый на шасси КАМАЗ 43502-45(ПБКМ-511)» на основании пп. «а» п. 9.5.2.3 Положения о порядке проведения закупок товаров, работ и услуг АО «Горэлектросеть» Продукция может быть получена только от одного поставщика и отсутствует ее равноценная замена;

5.2. Разместить Извещение ГЭ010 ЕП на официальном сайте www.zakupki.gov.ru, корпоративном сайте АО «Горэлектросеть» www.ges-nv.ru;

5.3 Заключить договор на поставку товара с Акционерным обществом «Стройдормаш»

Наименование Поставщика, ИНН	Адрес Поставщика	Цена, договора, в том числе НДС 18 %, рублей
Акционерное Общество «Стройдормаш» ИНН 7702616611	624600, Россия, Свердловская область, город Алапаевск, улица Серова, дом 1	7 843 357, 00

Место, условия и сроки поставки товара/выполнения работ/оказание услуг: Поставщик обязуется поставить товар на склад Покупателя не позднее 60 календарных дней с даты получения авансового платежа в соответствии с условиями договора. Возможна досрочная поставка.

Место поставки: Франко – склад Покупателя: Российская Федерация, Тюменская область, Ханты-Мансийский автономный округ-Югра, г. Нижневартовск, ул. 9П, строение 43 (Производственная база АО «Горэлектросеть»).

Форма, сроки и порядок оплаты товара: Расчет за Товар производятся в безналичной форме путем перечисления денежных средств на расчетный счет Продавца в следующем порядке:

Денежная сумма авансового платежа 50% в размере 3 921 678,50 рублей (Три миллиона девятьсот двадцать одна тысяча шестьсот семьдесят восемь рублей 50 копеек) в том числе НДС 18%

598 222,14 рубля (Пятьсот девяносто восемь тысяч двести двадцать два рубля 14 копеек) оплачивается Покупателем после заключения договора, в течении 3 (Трех) банковских дней со дня получения счета.
Окончательный платеж в размере 3 921 678,50 рублей (Три миллиона девятьсот двадцать одна тысяча шестьсот семьдесят восемь рублей) 50 копеек в том числе НДС 18% 598 222,14 рубля (Пятьсот девяносто восемь тысяч двести двадцать два рубля 14 копеек) оплачивается Покупателем в течение 5 (Пяти) банковских дней с даты подписания Акта-приема передачи товара, товарных накладных и других сопроводительных документов.

6. Результаты голосования: «за» - 5 голосов; «против» - 0 голосов; «воздержался» - 0.

Председатель ЦЗО: Елин Ю.А.
Члены комиссии: Ярмоленко А.В.
Бугаев Н.А.
Сидельников С.К.
Ответственный секретарь ЦЗО: Малявко А.А.

ОАО "КузбассЭлектро"

Ведомость наличия основных средств на 01.02.19

№ п/п	Инвентарный номер	Наименование ОС	Дата поступления ОС	Бухгалтерский учет		
				Первоначальная стоимость	Износ	Остаточная стоимость
1	00021296	Автобус ПАЗ-4230-02 2Аврора" 752	31.08.2005	1 203 389,83	1 203 389,83	
2	00021741	Автобус специальный 4237А2 527	30.11.2016	3 028 273,73	901 272,00	2 127 001,73
3	00021763	Автогидроподъемник ПМС 4389АА-01 349	30.04.2017	4 682 203,39	830 533,68	3 851 669,71
4	00021609	Автокран КС-45717 К-2 № 783	31.08.2009	4 177 966,10	3 899 434,56	278 531,54
5	00021707	Автокран КС-45717К-3 420	30.06.2014	4 466 101,69	2 009 745,54	2 456 356,15
6	0021349	Автомобиль 4795 на базе ГАЗ 3308 749	31.08.2006	512 711,87	512 711,87	
7	00021691	Автомобиль OPEL Insignia 266	31.07.2012	869 898,30	724 915,23	144 983,07
8	00021341	Автомобиль TOYOTA LG 120 PRADO 615	31.07.2006	1 387 322,03	1 387 322,03	
9	00021713	Автомобиль UAZ Patriot 609	31.05.2015	652 533,90	467 649,51	184 884,39
10	00021733	Автомобиль UAZ Pickup 957	30.06.2016	902 542,37	451 271,10	451 271,27
11	00021717	Автомобиль ГАЗ -27527 502	31.07.2015	586 440,68	286 239,04	300 201,64
12	00021778	Автомобиль ГАЗ 3302 2834РЕ 433	30.06.2018	796 610,17	56 900,70	739 709,47
13	04М21087	Автомобиль ГАЗ 66 908	27.12.1997	45 833,00	45 833,00	
14	00021725	Автомобиль ГАЗ-27527-265 810	01.04.2016	639 830,51	170 621,44	469 209,07
15	00021777	Автомобиль ГАЗ-32212 326	30.06.2018	847 457,63	60 532,68	786 924,95
16	00021644	Автомобиль ЗИЛ-САА3 45 46 970	30.11.2010	1 056 779,66	1 056 779,66	
17	0021619	Автомобиль КАМАЗ 53215-15 250	30.04.2010	1 238 983,05	1 073 785,44	165 197,61
18	00021677	Автомобиль КАМАЗ-4308 887	31.08.2011	2 100 000,00	1 540 000,00	560 000,00
19	00021640	Автомобиль Лэнд Крузер 150 181	31.10.2010	1 929 661,02	1 575 889,98	353 771,04
20	00021714	Автомобиль УАЗ -390995 731	31.05.2015	466 093,22	239 058,49	227 034,73
21	00021697	Автомобиль УАЗ 390995 776	30.11.2012	351 694,92	213 947,67	137 747,25
22	00021705	Автомобиль УАЗ-390995 039 БАЧ. РЭС	01.06.2013	383 050,85	210 677,94	172 372,91
23	00021715	Автомобиль УАЗ-390995 641	31.05.2015	466 093,22	238 595,39	227 497,83
24	00021667	Автомобиль УАЗ-390995 809	28.04.2011	357 627,12	274 181,16	83 445,96
25	00021703	Автомобиль УАЗ-390995 021	01.06.2013	383 898,31	211 143,90	172 754,41
26	00021704	Автомобиль УАЗ-390995 022	01.06.2013	383 050,85	210 677,94	172 372,91
27	00021779	Автомобиль УАЗ-390995-04 479	30.06.2018	529 661,02	37 832,94	491 828,08
28	00021731	Автомобиль УАЗ-390995-04 702	31.05.2016	529 661,02	195 470,19	334 190,83
29	00021783	Автомобиль УАХ-390995-05 925	31.07.2018	529 661,02	31 527,45	498 133,57
30	00021766	Автомобиль на базе КАМАЗ 43118 596	30.11.2017	3 364 406,78	520 681,98	2 843 724,80
31	0021571	Автомобиль-вышка ВС28К на шасси КАМАЗ 43114 636	31.01.2008	3 005 508,47	3 005 508,47	
33	00021737	Атомобиль MITSUBISHI OUTLANDER 416	30.11.2016	1 401 155,08	583 814,50	817 340,58
34	00021690	Баровая грунторезная машина БГМ-1 МТЗ 82 80-79 АТЦ	31.05.2012	1 179 152,55	776 275,33	402 877,22
35	00021662	Бульдозер Б 10М 0111-1Е	31.12.2010	2 879 661,02	2 879 661,02	
36	00021168	Бур-кран машина БМ305М 96-29 на трак-ре ДТ-75 ДС2	08.08.2003	953 454,00	953 454,00	
37	00021141	Лесовоз УРАЛ-4444 273	02.09.2002	791 667,00	791 667,00	
38	00021698	Машина бурильно-крановая БКМ-516 375	31.12.2012	3 389 830,50	2 033 898,48	1 355 932,02
39	00021723	Прицеп к л/а 8213А7	31.10.2015	70 000,00	22 166,54	47 833,46
40	0021604	Прицеп тракторный 2ПТС-4,5 н/б	30.11.2008	207 542,37	207 542,37	
41	00021721	Прицеп тракторный самосвальный	31.10.2015	259 322,03	82 118,76	177 203,27
42	00021730	Самосвал"КАМАЗ" 45141 734	31.05.2016	2 506 389,83	647 483,98	1 858 905,85
43	00021684	Снегоболотоход ГАЗ-3409 "Бобр"	20.04.2012	2 121 000,00	2 020 000,00	101 000,00
44	00021348	Снегоход "Буран" СБ-640А	31.08.2006	80 508,47	80 508,47	
45	00021722	Снегоход ТАЙГА Атака 551	31.10.2015	292 372,88	132 263,94	160 108,94
46	0021593	Трактор "Беларус" 82.1 МТЗ-82 10-96 Кр.Бр.	30.11.2008	603 389,83	603 389,83	
47	0021585	Трактор Беларус 82.1 МТЗ 82 10-49 Бач	30.09.2008	895 677,96	895 677,96	
48	00021633	Трактор Беларус 82.1 МТЗ 82-55 Чер	30.06.2010	813 559,33	691 525,32	122 034,01
49	00021720	Трактор Беларус-82.1 МТЗ 82 57-86 Кед.	31.10.2015	1 129 661,02	357 725,92	771 935,10
50	00021643	Трактор МТЗ-82.1 (прицеп. погрузчик) 92-97 АТЦ	30.11.2010	829 661,02	670 642,48	159 018,54
51	0021579	Экскаватор ЕК-12-00	30.06.2008	1 864 406,78	1 864 406,78	
		Итого		**64 143 357,40**	**39 938 353,49**	**24 205 003,91**

Зав. складом _____

Бухгалтер _____ Дуплинцева О.А

«КузбассЭлектро» г. Белово

Пояснительная записка инвестиционного проекта на приобретение
контрольно-измерительных приборов и др. вспомогательного оборудования

1. Краткое содержание: электрооборудование, установленное на подстанциях, должно соответствовать определенным параметрам, характеризующих его нормальное состояние. Необходимые измерения и испытания производятся в соответствии с РД 34.45-51.300-97 "объем и нормы испытаний электрооборудования. Соответственно на предприятии существует парк приборов, обеспечивающих производство данных измерений.

2.Обоснование: В соответствии с "Объемами и нормами испытаний электрооборудования" в целях контроля нормативных параметров вновь установленного оборудования, в частности вакуумные и элегазовые выключатели, необходимо приобретение современных контрольно-электроизмерительных приборов с расширенными функциональными возможностями.

В соответствии с Правилами эксплуатации электроустанок электрических станций и сетей РФ , утвержденные приказом Минэнерго России от 19.06.2003г. №229 , пункт 1.9.12: калибровке подлежат все средства измерений, используемые на энергообъектах для контроля за надежной и экономичной работы оборудования.

Насос консольно моноблочный КМ **100-80-160**

На территории АБК ОАО "КузбассЭлектро" имеется котельная установка. В состав производственного процесса входят сетевые электронасосы типа КМ преднозначеные для циркуляции воды под давлением отопительной системы тепловых сетей.

Насос консольно моноблочный КМ 100-80-160 дв 15/3000 был введён в эксплуатацию 06.10.2004 года. Насос физически устарел, проводились капитальные ремонты механизмов насоса и эл,двигателя рабочий ресурс насоса вырабатан обнаружены каррозия корпуса и станины. В связи сэтим - целесообразно провести замену насоса КМ 100-80-160.

MI 3122 — измеритель полного сопротивления линии, контура и параметров УЗО специально разработан для тестирования цепей, находящихся под напряжением. Прибор оснащен встроенной таблицей характеристик предохранителей, возможностью тестирования УЗО для оценки результатов испытаний. Система онлайн мониторинга напряжения позволяет оператору контролировать то, что происходит одновременно с уровнем напряжения по трем фазам в режиме реального времени.

Ноутбук для пр. лаборатории. - всвязи с появлением релейных защит на микропроцессорной базе ноутбук просто необходим для програмирования всей логики релейных защит, для ввода и изменения уставок в микропроцессорное устройство и для считывания аварийных записей событий и аварийных осциллограмм, так же при наличии програмного обеспечения с помощью ноутбука и различных установок из серии РЕТОМ проводятся проверки релейных защит и энерго оборудования.

Микрометр МИКО-8МА - предназначен для измерения электрического сопротивления постоянному току обмоток трансформаторов, электродвигателей, электромагнитов, кабелей и других цепей, содержащих индуктивность, электрического сопротивления в безиндуктивных цепях в диапазоне от 10 мкОм до 10 кОм на токах до 10 А.

АИСТ 50/70 СИЗ — аппарат для **испытания электрооборудования и средств индивидуальной защиты** в **комплекте с ванночкой** - предназначена для испытания электрооборудования, электрической прочности изоляции силовых кабельных линий, твердых диэлектриков высоким напряжением переменного тока промышленной частоты до 50 кВ и постоянного тока до 70 кВ и средств индивидуальной защиты.

АИД-70 М аппарат испытания диэлектриков - предназначен для измерения электрической прочности изоляции силовых высоковольтных кабелей, различных электроизоляционных материалов, а также устройств, работающих в составе электрических установок высокого напряжения. В настоящее время АИД-70М является лучшим аппаратом в своем классе высоковольтной аппаратуры для определения электрической прочности изоляции.

Снегоуборщик бензиновый SATURN 7816D - предназначена для расчистки дорожек и подъездных путей, придомовых территорий, тропинок на подстанциях и участках ОАО «КузбассЭлектро»

3. Стоимость:

№ п/п	наименование	кол-во, шт.	стоимость без НДС, млн. руб. на 2018г.	стоимость без НДС, млн. руб. с инд/дефл. на 2019-105,0 2020-104,4 2021-104,2	стоимость с НДС 20%, млн. руб. с учетом инд/дефл. 2019-2021гг.
1	Насос консольный моноблочный КМ 100-80-160	1	0,033	0,038	0,046
2	MI 3122 — измеритель полного сопротивления линии, контура и параметров УЗО	1	0,035	0,040	0,048
3	Ноутбук для пр. лаборатории.	1	0,049	0,056	0,067
4	Снегоуборщик бензиновый SATURN 7816D	1	0,053	0,061	0,073
5	Робот-Тренажер "ГОША-06"	1	0,207	0,237	0,284
6	Микроомметр МИКО-8 М (А)	1	0,234	0,267	0,321
7	АИСТ 50/70 СИЗ — аппарат для испытания электрооборудования и средств индивидуальной защиты в комплекте с ванночкой	1	0,306	0,349	0,419
8	АИД-70 М аппарат испытания диэлектриков (2 шт.)	2	0,424	0,484	0,581

4. Прилагаемые документы:

1. Протокол определения рыночной цены на Насос консольный моноблочный КМ 100-80-160 , сложившейся на торговой площадке, от 18.10.2018г
2. Прайс рыночной цены на прибор MI 3122, сложившейся на сайте оф. представительства, от 02.02.2019г.
3. Протокол определения рыночной цены на Ноутбук для пр. лаборатории, сложившейся на торговой площадке, от 17.12.2018г
4. Прайс рыночной цены на Снегоуборщик SATURN 7816D , сложившейся на торговой площадке, от 07.02.2018г
5. Протокол определения рыночной цены на Робот-Тренажер "ГОША-06", сложившейся на сайте ТехноСпецРесурс, от 26.12.2018г
6. Протокол определения рыночной цены на Микроомметр МИКО-8, сложившейся на торговой площадке, от 12.12.2017г
7. Протокол определения рыночной цены на аппарат АИСТ 50/70 СИЗ , сложившейся на торговой площадке, от 26.04.2018г
8. Протокол определения рыночной цены на аппараи АИД-70 М , сложившейся на торговой площадке, от 29.03.2018г
9. Ведомость наличия основных средств на Насос консольный моноблочный КМ 100-80-160, от 01.02.2019г.

10-2021

Печатная форма | В виде XML-файла | Ошибки XML валидации

Протокол закупки товаров, работ, услуг Запрос предложений № 31806842620

Протокол оценки и сопоставления заявок от 18.10.2018 № 31806842620-03

Наименование закупки:	Поставка насосов КМ 100-80-160 с эл. двигателем в кол-ве 2 шт.
Обоснование внесения изменений:	Рассмотрение заявок после проведения процедуры уторговывания.

Заказчик

Наименование организации:	ПУБЛИЧНОЕ АКЦИОНЕРНОЕ ОБЩЕСТВО "ПАВЛОВСКИЙ АВТОБУС"
Место нахождения:	606108, Нижегородская обл, г Павлово, ул Суворова, дом 1
Почтовый адрес:	606108, Нижегородская область, Павловский район, г.Павлово, ул.Суворова д.1

Проведение процедуры

Дата проведения этапа процедуры (по результатам которого составлен протокол):	*17.10.2018*
Место проведения этапа процедуры (по результатам которого составлен протокол):	*г. Павлово, ул. Суворова, 1*
Дата подписания протокола:	*18.10.2018*

Предмет договора

Лот №1

Предмет договора:	-Поставка насосов КМ 100-80-160 с эл. двигателем в кол-ве 2 шт.
Начальная (максимальная) цена договора:	0.00 Российский рубль

Заявка №1

Информация о поставщике, подавшем заявку:	ООО "Водоканал-сервис", ИНН: 5262323255, КПП: 526201001, ОГРН: 1155262011409, Адрес: 603024, Нижегородская область, г. Нижний Новгород, улица Белинского, дом 83, помещение 7
Дата и время подачи заявки:	06.09.2018 09:41

Поставщик соответствует требованию об отсутствии в реестре недобросовестных поставщиков, указанному в извещении

Цена поставщика:	72 033.90 Российский рубль

Заявка №2

Информация о поставщике, подавшем заявку:	ООО "ЭЛКОМ", ИНН: 7804079187, КПП: 781601001, ОГРН: 1037808003507, Адрес: 192102, г. Санкт-Петербург, улица Витебская Сортировочная, дом 34, лит. Ж
Дата и время подачи заявки:	06.09.2018 16:43

11.2021

METREL® Профессиональные электроизмерительные приборы

Официальное представительство в России

Мой кабинет
Регистрация

8 800 700 28 15
Бесплатная горячая линия
sales@metrel-russia.ru

Измеритель полного сопротивления линии, контура и параметров УЗО MI 3122 SMARTEC Z Line-Loop / RCD

Номер в госреестре: 4143-09

Количество: 1 В корзину

Цена: 41 800 ₽ СНС

В наличии: 3 шт. и более

С помощью прибора MI 3122 SMARTEC Z Line-Loop / RCD можно проводить измерения полного сопротивления линии и контура, а также проверку параметров УЗО. Встроенная таблица предохранителей и параметров УЗО позволяет быстро проводить оценку полученных результатов. Прибор снабжен большим дисплеем с подсветкой, а также двумя светодиодными индикаторами, позволяющими издалека определять результат в виде «Соответствует / не соответствует». Корпус прибора отличается надежностью и эргономичностью. Прибор также снабжен магнитом, который позволяет прикреплять его к металлическим поверхностям, что значительно облегчает работу.

Описание | Технические характеристики | Комплектация | Документы | Сравнить | FAQ

Функции

Измерение времени срабатывания УЗО;

Измерение тока срабатывания УЗО;

Измерение напряжения прикосновения;

Измерение полного сопротивления контура без отключения УЗО;

Измерение полного сопротивления контура и линии;

Расчет предполагаемого тока КЗ;

Проверка последовательности чередования фаз;

Измерение напряжения и частоты.

Особенности

Оценка результатов в виде «соответствует» / «не соответствует» сопровождается соответствующим цветом светодиодного индикатора (зеленый / красный).

Быстрая проверка стандартных и селективных УЗО типов А и АС с номинальным дифференциальным током 10, 30, 100, 300, 500, 1000 мА.

Измерение времени срабатывания УЗО со множителями тока x0,5, x1, x5.

Возможность выбора начальной фазы испытательного тока (0° или 180°) при проверке УЗО.

Встроенная память позволяет сохранить до 1500 измерений.

Измерение полного сопротивления контура при измерительном токе 6,5А.

ПОЛЕЗНАЯ ИНФОРМАЦИЯ

Как заказать

Как оплатить

Доставка

Позвоните на бесплатный номер **8 800 700 28 15** и наши специалисты ответят на любой вопрос и помогут сделать заказ

Заказать звонок

Новости

2 ноября 2018

Продукция Metrel на международном форуме «Электрические сети»

Ждем вас в павильоне 75 ВДНХ с 4 по 7 декабря, стенд А60.

17 октября 2018

О продлении срока действия свидетельства об утверждении типа

Продлён срок действия свидетельства об утверждении типа измерителей параметров электроустановок MI 3102H BT, MI 3100 S, MI 3100 SE, MI 3125 BT до 13.09.2023.

Опциональный трехфазный адаптер.

Подключение к ПК посредством RS-232- или USB- интерфейсов.

Опциональное ПО EuroLink PRO позволяет быстро генерировать отчеты измерений.

А 1290 ПО EUROLINK PRO PLUS (опционально). Позволяет создавать протокол испытаний электроустановки российского образца.

Магнит для фиксации прибора рядом с испытываемым объектом.

Размеры: 135 x 230 x 75 мм

Масса (без батарей): 0,85 кг

Дополнительные принадлежности:

- ☐ A1270 Шуп "commander" с острым наконечником **(9 000 руб.)**
- ☐ A 1291 Программное обеспечение Eurolink PRO и интерфейсными кабелями RS232 и USB **(14 000 руб.)**
- ☐ A 1271 Сумка для переноски прибора (позволяет работать, не вынимая прибор) **(5 100 руб.)**
- ☐ A 1289 Сумка для переноски прибора и принадлежностей **(5 600 руб.)**
- ☐ A 1272 Шуп "commander" с вилкой Шуко **(11 300 руб.)**
- ☐ A 1111 Трехфазный адаптер **(12 200 руб.)**
- ☐ A 1290 Комплект программного обеспечения EUROLINK PRO PLUS **(26 400 руб.)**
- ☐ A 1110 Трехфазный кабель **(3 400 руб.)**
- ☐ Государственная поверка для MI 3122 **(2 300 руб.)**

2 октября 2018

Новое внутреннее ПО для анализаторов качества электроэнергии

Вышли новые версии внутреннего ПО для анализаторов качества электроэнергии. Среди важных изменений можно перечислить добавление автовыбора диапазона клещей в общем регистраторе, настройки количества записей для регистратора формы сигнала и функции измерения в фотоэлектрических установках с использованием специальных клещей.

21 августа 2018

Подробнее о ПО MESM: лицензии BASIC и PRO

ПО MESM предлагает пользователям беспрецедентные возможности по управлению данными, анализу и созданию отчётов, адаптированных под конкретные области применения.

Все новости

METREL

198216,
г. Санкт-Петербург,
Ленинский пр., д. 140
sales@metrel-russia.ru

ЕВРОТЕСТ
«Евротест» — эксклюзивный представитель METREL в России

Сайт разработан
Студией «OneStar»

15-2021

- Инструмент
- Отправить заявку на товар
- Доставка и оплата
- Отзывы
- Контакты

<

Обновлено 06.02.2019

Снегоуборщик бензиновый Saturn 7816 D

В наличии
Арт: 82324140
63 360 руб./шт. с НДС!
Заказать
В корзину
Перезвоните мне
Характеристики
1. Бренд
Saturn

Описание

Мощность снегоуборщика, л.с.	9
Фара снегоуборщика	есть
Тип запуска снегоуборщика	электро/ручной
Ширина очистки снегоуборщика, см	71
Система передвижения снегоуборщика	гусеничная
Подогрев ручек снегоуборщика	нет
Система блокировки колес снегоуборщика	нет
Высота захвата, см	50
Система шнеков снегоуборщика	двухступенчатая
Скорости	4 вперёд/2 назад
Емкость топливного бака, л	3.6
Тип товара	бензиновый

Предоставим скидку, если найдете дешевле

наверх

12 - 2021

Печатная форма | В виде XML-файла | Ошибки XML валидации

Протокол закупки товаров, работ, услуг Запрос котировок в электронной форме № 31807259729

Протокол рассмотрения заявок по результатам проведения котировки в электронной форме от 17.12.2018 № 31807259729-01

Наименование закупки: Поставка ноутбука

Заказчик

Наименование организации: ГОСУДАРСТВЕННОЕ БЮДЖЕТНОЕ УЧРЕЖДЕНИЕ ЗДРАВООХРАНЕНИЯ "ОБЛАСТНАЯ ПСИХОНЕВРОЛОГИЧЕСКАЯ БОЛЬНИЦА № 5"

Место нахождения: 455048, ОБЛ ЧЕЛЯБИНСКАЯ, Г МАГНИТОГОРСК, УЛ РАБОЧАЯ, дом ДОМ 53

Почтовый адрес: 455045, Челябинская, Магнитогорск, Рабочая, дом 53

Проведение процедуры

Дата проведения этапа процедуры (по результатам которого составлен протокол): *17.12.2018*

Место проведения этапа процедуры (по результатам которого составлен протокол): *455048, Российская Федерация, Челябинская обл., г. Магнитогорск, ул. Рабочая, 53, ОКАТО: 75438369000*

Дата подписания протокола: *17.12.2018*

Предмет договора

Лот №1

Предмет договора: Поставка ноутбука

Начальная (максимальная) цена договора: 58 386.66 Российский рубль

Заявка №2 (Победитель)

Информация о поставщике, подавшем заявку: ИП Ильин Константин Александрович, ИНН: 744513882293

Дата и время подачи заявки: 11.12.2018 16:06

Поставщик относится к субъектам малого и среднего предпринимательства

Поставщик соответствует требованию об отсутствии в реестре недобросовестных поставщиков, указанному в извещении

Цена поставщика: 56 600.00 Российский рубль

Заявка №1

Информация о поставщике, подавшем заявку: ООО "ВИЗАВИ", ИНН: 7445014988, КПП: 744501001, ОГРН: 1027402173083, Адрес: 455011, Российская Федерация, Челябинская обл., г. Магнитогорск, п. Новотуковый, ул. Вильямса, дом 5, ОКАТО: 75438000000

Дата и время подачи заявки: 06.12.2018 23:23

Поставщик соответствует требованию об отсутствии в реестре недобросовестных поставщиков, указанному в извещении

Цена поставщика: 57 580.00 Российский рубль с НДС

Допуск участников:

355

Протокол закупки товаров, работ, услуг Запрос котировок в электронной форме № 31807259729

Участник	Допуск
ИП Ильин Константин Александрович, ИНН: 744513882293,	Допущен
ООО "ВИЗАВИ", ИНН: 7445014988, КПП: 744501001, ОГРН: 1027402173083, Адрес: 455011, Российская Федерация, Челябинская обл., г. Магнитогорск, п. Новотуковый, ул. Вильямса, дом 5, ОКАТО: 75438000000	Допущен

Выбор победителя:

Участник	Результат
ИП Ильин Константин Александрович, ИНН: 744513882293,	Победитель
ООО "ВИЗАВИ", ИНН: 7445014988, КПП: 744501001, ОГРН: 1027402173083, Адрес: 455011, Российская Федерация, Челябинская обл., г. Магнитогорск, п. Новотуковый, ул. Вильямса, дом 5, ОКАТО: 75438000000	

14-2021

Печатная форма | В виде XML-файла | Ошибки XML валидации

Протокол закупки товаров, работ, услуг Открытый запрос цен в электронной форме № 31807238967

Итоговый протокол о результатах от 26.12.2018 № 31807238967-03

Наименование закупки:	Поставка робота-тренажера Гоша-06 для нужд филиала Ульяновский ПАО «Т Плюс» (1141665)

Заказчик

Наименование организации:	ПУБЛИЧНОЕ АКЦИОНЕРНОЕ ОБЩЕСТВО "Т ПЛЮС"
Место нахождения:	143421, ОБЛАСТЬ МОСКОВСКАЯ, АВТОДОРОГА БАЛТИЯ, ТЕРРИТОРИЯ 26 КМ БИЗНЕС-ЦЕНТР РИГА-ЛЕНД, корпус СТРОЕНИЕ 3, офис (квартира) ОФИС 506
Почтовый адрес:	143421, строение 3

Проведение процедуры

Дата проведения этапа процедуры (по результатам которого составлен протокол):	*26.12.2018*
Место проведения этапа процедуры (по результатам которого составлен протокол):	*По адресу местонахождения заказчика*
Дата подписания протокола:	*26.12.2018*

Предмет договора

Лот №1

Предмет договора:	Поставка робота-тренажера Гоша-06 для нужд филиала Ульяновский ПАО «Т Плюс»
Начальная (максимальная) цена договора:	588 593.90 Российский рубль

Заявка №1 (Победитель)

Информация о поставщике, подавшем заявку:	ООО "ЭспаСа", ИНН: 6316051500, КПП: 631601001, ОГРН: 1026301170280, Адрес: 443110, Самарская обл, Самара г, Радонежская ул, дом № 9, этаж 1, офис 5
Дата и время подачи заявки:	12.12.2018 12:21

Поставщик относится к субъектам малого и среднего предпринимательства

Поставщик соответствует требованию об отсутствии в реестре недобросовестных поставщиков, указанному в извещении

Цена поставщика:	496 800.00 Российский рубль

Заявка №2

Информация о поставщике, подавшем заявку:	ООО "НИС-21", ИНН: 3664041916, КПП: 366401001, ОГРН: 1033600009420, Адрес: 394030, г. Воронеж, ул. Свободы, 69А, 301
Дата и время подачи заявки:	12.12.2018 12:08

Поставщик относится к субъектам малого и среднего предпринимательства

Поставщик соответствует требованию об отсутствии в реестре недобросовестных поставщиков, указанному в извещении

Цена поставщика:	501 600.00 Российский рубль

Заявка №3

Информация о поставщике, подавшем заявку:	ООО "САМУР", ИНН: 6318152214, КПП: 631801001, ОГРН: 1066318003564, Адрес: 443074, Россия, Самарская обл., г. Самара, ул. Аэродромная, д. 44-8
Дата и время подачи заявки:	12.12.2018 10:45

Поставщик относится к субъектам малого и среднего предпринимательства

Поставщик соответствует требованию об отсутствии в реестре недобросовестных поставщиков, указанному в извещении

Цена поставщика:	529 000.01 Российский рубль

Протокол закупки товаров, работ, услуг Открытый запрос цен в электронной форме № 31807238967

Заявка №4

Информация о поставщике, подавшем заявку: ООО "Сталининград", ИНН: 6674223861, КПП: 667101001, ОГРН: 1076674015263, Адрес: 620016,г. Екатеринбург, ул. Амундсена, д. 107, помещение №20

Дата и время подачи заявки: 12.12.2018 10:29

Поставщик относится к субъектам малого и среднего предпринимательства

Поставщик соответствует требованию об отсутствии в реестре недобросовестных поставщиков, указанному в извещении

Цена поставщика: 586 000.00 Российский рубль

Допуск участников:

Участник	Допуск
ООО "ЭспаСа", ИНН: 6316051500, КПП: 631601001, ОГРН: 1026301170280, Адрес: 443110, Самарская обл, Самара г, Радонежская ул, дом № 9, этаж 1, офис 5	Допущен
ООО "НИС-21", ИНН: 3664041916, КПП: 366401001, ОГРН: 1033600009420, Адрес: 394030, г. Воронеж, ул. Свободы, 69А, 301	Допущен
ООО "САМУР", ИНН: 6318152214, КПП: 631801001, ОГРН: 1066318003564, Адрес: 443074, Россия, Самарская обл., г. Самара, ул. Аэродромная, д. 44-8	Не допущен
ООО "Сталининград", ИНН: 6674223861, КПП: 667101001, ОГРН: 1076674015263, Адрес: 620016,г. Екатеринбург, ул. Амундсена, д. 107, помещение №20	Допущен

Выбор победителя:

Участник	Результат
ООО "ЭспаСа", ИНН: 6316051500, КПП: 631601001, ОГРН: 1026301170280, Адрес: 443110, Самарская обл, Самара г, Радонежская ул, дом № 9, этаж 1, офис 5	Победитель
ООО "НИС-21", ИНН: 3664041916, КПП: 366401001, ОГРН: 1033600009420, Адрес: 394030, г. Воронеж, ул. Свободы, 69А, 301	
ООО "Сталининград", ИНН: 6674223861, КПП: 667101001, ОГРН: 1076674015263, Адрес: 620016,г. Екатеринбург, ул. Амундсена, д. 107, помещение №20	

Протокол
Заседания Закупочной комиссии
Филиал «Ульяновский» ПАО «Т Плюс»
Заочная форма заседания

« 25 » «декабря» 2018 ***№ 646***

г. Ульяновск

Председатель ЗК: Прохорова Н.В.
Секретарь ЗК: Прокопенко Н.П.
Приняли участие:
Вепрев М.В.
Казаченко Е.В.
Халаман А.Е.
Пергаев П.Н.
Зернов Ю.А.

Кворум для проведения заседания имеется.

Повестка дня:

1. О подведении итогов процедуры открытого запроса цен на право заключения договора на поставку робота-тренажера Гоша-06 для нужд филиала Ульяновский ПАО «Т Плюс». Открытый запрос цен проводится на основании ГКПЗ 2019 г. филиала «Ульяновский» ПАО «Т Плюс», Лот №9065609, закупка №190150985. Функциональный бюджет – Инвестиции. Принадлежность участника к СМСП не обязательна.

Отметили:

1. В установленный срок 12.12.2018г. подано 4(четыре) предложения участников, в том числе:

№ заявки участника	Дата и время регистрации заявки участника	Наименование участника	Цена предложения участника, руб. с НДС
1	12.12.2018,12:21:57 (время местное)	ООО «ЭспаСа», 443110, Россия, г.Самара, ул.Радонежская, д.9, эт.1, оф.5	496 800,00
2	12.12.2018,12:08:31 (время местное)	ООО «НИС-21»,394030, г.Воронеж,ул.Свободы,69А,оф.301	501 600,00
3	12.12.2018,10:45:14(время местное)	ООО «САМУР», 443076, г.Самара, ул.Аэродромная 73 ,оф.110	529 000,01
4.	12.12.2018,10:29:31(время местное)	ООО «Сталининград», 620016, г.Екатеринбург, ул.Амудсена 107, пом.20	586 000,00

2. На основании проведенной экспертизы предложений участников признаны соответствующими требованиям документации о закупке и допущены к дальнейшему рассмотрению:
- ООО «ЭспаСа», 443110, Россия, г.Самара, ул.Радонежская, д.9, эт.1, оф.5
- ООО «НИС-21»,394030, г.Воронеж,ул.Свободы,69А,оф.301
- ООО «Сталининград», 620016, г.Екатеринбург, ул.Амудсена 107, пом.20

3. Предложение 1(одного) участника признано не соответствующим требованиям документации о закупке и отклонена от дальнейшего рассмотрения:

- Отклонить заявку **ООО «САМУР», 443076, г.Самара, ул.Аэродромная 73 ,оф.110** (на основании п. 4.8.2.1 (f) Закупочной документации: «не соответствие заявки по своему составу и (или) оформлению требованиям закупочной документации»).

4. Предлагается утвердить следующий итоговый ранжир заявок участников:

Требования заказчика:

Объем поставки: согласно Спецификации (Приложение №1 к договору поставки), 2 КМП.
Начальная (максимальная) цена договора, руб., без НДС: **490 494,92**
Начальная (максимальная) цена договора, руб., с НДС: **588 593,90**
Срок поставки: согласно Спецификации (Приложение №1 к договору поставки), январь 2019г.
Условия оплаты:
Оплата Продукции / Партии Продукции производится Покупателем с отсрочкой платежа не менее 30 и не более 60 календарных дней с даты поставки Продукции (даты подписания Сторонами ТОРГ-12 или УПД) при условии предоставления Покупателю полного комплекта документов на оплату Продукции / Партии Продукции:
- Оригинала товарной накладной (форма ТОРГ-12) или УПД на Продукцию, подписанной Сторонами – 1 экз.;
Оригинала счета-фактуры– 1 экз.Расчеты по Договору производятся путем перечисления денежных средств на расчетный счет Поставщика, указанный в статье 10 настоящего Договора. В случае если договор заключается с СМСП, то срок оплаты устанавливается в соответствии с действующим законодательством.

Первое место:

ООО «ЭспаСа», 443110, Россия, г.Самара, ул.Радонежская, д.9, эт.1, оф.5,12.12.2018,12:21:57(время местное)
Объем поставки: 2 КМП.
Начальная (максимальная) цена договора, руб., без НДС: 414 000,00
Начальная (максимальная) цена договора, руб., с НДС: 496 800,00
Срок поставки: январь 2019г.

Второе место:

ООО «НИС-21»,394030, г.Воронеж,ул.Свободы,69А,оф.301, 12.12.2018,12:08:31(время местное)
Объем поставки: 2 КМП.
Начальная (максимальная) цена договора, руб., без НДС: 418 000,00
Начальная (максимальная) цена договора, руб., с НДС: 501 600,00
Срок поставки: январь 2019г

Третье место:

ООО «Сталининград», 620016, г.Екатеринбург, ул.Амудсена 107, пом.20, 12.12.2018,10:29:31(время местное)
Объем поставки: 2 КМП.
Начальная (максимальная) цена договора, руб., без НДС: 488 333,33
Начальная (максимальная) цена договора, руб., с НДС: 586 000,00
Срок поставки: январь 2019г.

Решили:

1. Утвердить следующий итоговый ранжир заявок участников:

Первое место:

ООО «ЭспаСа», 443110, Россия, г.Самара, ул.Радонежская, д.9, эт.1, оф.5,12.12.2018,12:21:57(время местное)
Объем поставки: 2 КМП.

Начальная (максимальная) цена договора, руб., без НДС: 414 000,00
Начальная (максимальная) цена договора, руб., с НДС: 496 800,00
Срок поставки: январь 2019г.

Второе место:

ООО «НИС-21»,394030, г.Воронеж,ул.Свободы,69А,оф.301, 12.12.2018,12:08:31(время местное)
Объем поставки: 2 КМП.
Начальная (максимальная) цена договора, руб., без НДС: 418 000,00
Начальная (максимальная) цена договора, руб., с НДС: 501 600,00
Срок поставки: январь 2019г

Третье место:

ООО «Сталининград», 620016, г.Екатеринбург, ул.Амудсена 107, пом.20, 12.12.2018,10:29:31(время местное)
Объем поставки: 2 КМП.
Начальная (максимальная) цена договора, руб., без НДС: 488 333,33
Начальная (максимальная) цена договора, руб., с НДС: 586 000,00
Срок поставки: январь 2019г.

2. Признать победителем открытого запроса цен на право заключения договора на поставку робота-тренажера Гоша-06 для нужд филиала Ульяновский ПАО «Т Плюс Лот №9065609, закупка №190150985 (№ извещения 31807238967) участника, занявшего первое место в итоговом ранжире ООО «ЭспаСа», 443110, Россия, г.Самара, ул.Радонежская, д.9, эт.1, оф.5

3. Поручить начальнику управления – начальнику отдела складской логистики филиала «Ульяновский» ПАО «Т Плюс» Ю.А. Зернову:

Обеспечить заключение договора на поставку робота-тренажера Гоша-06 для нужд филиала Ульяновский ПАО «Т Плюс» на следующих условиях:

- **Цена договора:** 414 000,00 руб. без НДС/ 496 800,00руб. с учетом НДС.
- **Срок поставки:** согласно Спецификации (Приложение №1 к договору поставки), январь 2019г.
- **Объем поставки:** согласно Спецификации (Приложение №1 к договору поставки), 2 КМП.
- **Условия оплаты:** Оплата Продукции / Партии Продукции производится Покупателем с отсрочкой платежа не более 30 календарных дней с даты поставки Продукции (даты подписания Сторонами ТОРГ-12 или УПД) при условии предоставления Покупателю полного комплекта документов на оплату Продукции / Партии Продукции:
- Оригинала товарной накладной (форма ТОРГ-12) или УПД на Продукцию, подписанной Сторонами – 1 экз.;

Оригинала счета-фактуры– 1 экз.Расчеты по Договору производятся путем перечисления денежных средств на расчетный счет Поставщика, указанный в статье 10 настоящего Договора.

4. ООО «ЭспаСа», 443110, Россия, г.Самара, ул.Радонежская, д.9, эт.1, оф.5 является субъектом малого предпринимательства (малое предприятие).

Результаты голосования:

Решение принято.

75.-2021

Протокол заседания комиссии по оценке и выбору победителя запроса предложений № 929192

№ 929192 12.12.2017

Место проведения запроса предложений

Информационно-аналитическая и торгово-операционная система B2B-Energo, размещенная в интернет по адресу www.b2b-energo.ru

Место заседания комиссии

г.Орск

Дата и время проведения запроса предложений

Дата начала запроса предложений: 28.11.2017 07:08

Дата окончания запроса предложений: 06.12.2017 11:00

Сведения о заказчике

Акционерное общество "Электросеть" (652870, Россия, Кемеровская область, г. Междуреченск, пр. Горького, 25)

Предмет запроса предложений

Название товара (услуги): Поставка миллиомметра МИКО-8, для нужд ОП АО "Электросеть" в г.Орск, согласно ТЗ

Краткое описание лота:

Количество товара (услуг): 1 шт

Цена за единицу товара (услуги): 233 952,24 руб. (цена без НДС)

Общая стоимость контракта: 233 952,24 руб. (цена без НДС)

Условия оплаты:
Оплата производится в течение 30 календарных дней для поставщиков относящихся к Субъектам Малого и Среднего Предпринимательства (СМСП); в течение 60 календарных дней для поставщиков не относящихся к СМСП

Условия поставки:
4 квартал 2017г.

Комментарий:
Обращаем Ваше внимание на то, что настоящий запрос не является извещением о проведении конкурса (публичного конкурса) или публичной офертой и не регулируется ст. 447 – 449 ч. 1 ГК РФ, ст. 1057 – 1061 ч. 2 ГК РФ. Таким образом, указанная процедура не накладывает на Организатора соответствующего объема гражданско-правовых обязательств и оставляет за ним право отказаться от всех полученных Предложений по любой причине или прекратить процедуру отбора в любой момент, не неся при этом никакой ответственности перед Участниками.

Сведения об участниках запроса предложений, подавших заявки

— ООО "ТЕХНО-АС" (Родионова Е.Ю.) **233 949,15 руб. (цена без НДС)**

Сведения о повышении предпочтительности поданных заявок (переторжка)

Дата объявления переторжки 06.12.2017 11:03

Проведение переторжки назначено на 07.12.2017 11:00

Переторжка проведена 07.12.2017 11:00

Возможность переторжки предоставлена по следующим заявкам участников:

— Заявка от ООО "ТЕХНО-АС" (Родионова Е.Ю.). Участник не воспользовался переторжкой.

Вопросы заседания комиссии:

Отчет об оценке заявок не составлялся.

1. О признании запроса предложений несостоявшимся

Решили:

1. Признать запрос предложений несостоявшимся.

2. Заключить контракт с единственным участником запроса предложений на условиях и по цене, указанной в заявке:
Общество с ограниченной ответственностью "ТЕХНО-АС" (140402, Московская обл., г. Коломна, ул Октябрьской революции, д. 406)
Заявка: 233 949,15 руб. (цена без НДС)

16-2021

Печатная форма | В виде XML-файла | Ошибки XML валидации

Протокол закупки товаров, работ, услуг СБ-АСТ: Открытый запрос предложений в электронной форме № 31806324897

СБ-АСТ: Протокол подведения итогов от 26.04.2018 № 31806324897-02

Наименование закупки:	Поставка аппарата для испытания электрооборудования и средств индивидуальной защиты (СИЗ) АИСТ 50-70

Заказчик

Наименование организации:	АКЦИОНЕРНОЕ ОБЩЕСТВО "МУРМАНСКАЯ ОБЛАСТНАЯ ЭЛЕКТРОСЕТЕВАЯ КОМПАНИЯ"
Место нахождения:	183038, Мурманская обл, г Мурманск, ул Шмидта, дом 16
Почтовый адрес:	Россия 183038 г. Мурманск, ул. Шмидта, д.16

Проведение процедуры

Дата проведения этапа процедуры (по результатам которого составлен протокол):	*25.04.2018*
Место проведения этапа процедуры (по результатам которого составлен протокол):	*http://utp.sberbank-ast.ru*
Дата подписания протокола:	*25.04.2018*

Признание закупки несостоявшейся

Причина признания закупки несостоявшейся:	*По окончании срока подачи заявок на участие в запросе предложений подана только одна заявка на участие в запросе предложений*

Предмет договора

Лот №1

Предмет договора:	Поставка аппарата для испытания электрооборудования и средств индивидуальной защиты (СИЗ) АИСТ 50-70
Начальная (максимальная) цена договора:	400 000.00 Российский рубль

Заявка №1 (Победитель)

Информация о поставщике, подавшем заявку:	Общество с ограниченной ответственностью "Научно-Технический Центр Спектр", ИНН: 5018124510, КПП: 502901001, ОГРН: 1085018000726,
Дата и время подачи заявки:	20.04.2018 18:36

Поставщик соответствует требованию об отсутствии в реестре недобросовестных поставщиков, указанному в извещении

Цена поставщика:	360 878.00 Российский рубль с НДС

Допуск участников:

Участник	Допуск
Общество с ограниченной ответственностью "Научно-Технический Центр Спектр", ИНН: 5018124510, КПП: 502901001, ОГРН: 1085018000726,	Не указывается в данном протоколе

Выбор победителя:

Участник	Результат
Общество с ограниченной ответственностью "Научно-Технический Центр Спектр", ИНН: 5018124510, КПП: 502901001, ОГРН: 1085018000726,	Победитель

ПРОТОКОЛ

рассмотрения и оценки заявок на участие в запросе предложений на право заключения Договора поставки аппарата для испытания электрооборудования и средств индивидуальной защиты (СИЗ) АИСТ 50-70

Россия, город Мурманск, улица Шмидта, дом 16 *24.04.2018г.*

Заказчик: Акционерное общество «Мурманская областная электросетевая компания» (АО «МОЭСК»).

Предмет закупки: поставка аппарата для испытания электрооборудования и средств индивидуальной защиты (СИЗ) АИСТ 50-70.

Состав комиссии: на процедуре открытия доступа и рассмотрения заявок на участие в запросе предложений в электронной форме присутствовали:

Председатель комиссии – Свирина Ирина Борисовна;

Заместитель председателя комиссии – Похилец Юлия Борисовна;

Член комиссии – Короткий Олег Александрович, Чернова Галина Валерьевна;

Секретарь комиссии – Филатова Ольга Александровна.

На заседании присутствовали 5 из 5 членов закупочной комиссии. Кворум имеется, заседание комиссии правомочно.

Извещение о проведении настоящего запроса предложений было размещено в Единой информационной системе в сфере закупок - www.zakupki.gov.ru (№31806324897) и электронной торговой площадке (далее - ЭТП) utp.sberbank-ast.ru (№ SBR003- 180067338500002).

Открытие доступа к поданным в форме электронных документов заявкам на участие в запросе предложений состоялось «23» апреля 2018 г. в 09 часов 00 минут.

Рассмотрение заявок состоялось «24» апреля 2018 г. в 09 часов 00 минут по адресу: г. Мурманск, ул. Шмидта, д. 16.

II. Рассмотрение заявок на участие в запросе предложений

До окончания указанного в извещении срока подачи заявок на участие была подана 1 (одна) заявка на участие в запросе предложений:

Дата	Время	Регистрационный номер	Наименование претендента
20.04.2018	18.36	1	Общество с ограниченной ответственностью «Научно-Технический Центр Спектр»

В отношении заявки на участие в запросе предложений была оглашена следующая информация:

1. Наименование (для юридического лица), почтовый адрес претендента;
2. Наличие сведений и документов, предусмотренных закупочной документацией;
3. Условия исполнения договора, указанные в заявке и являющиеся критерием оценки заявок на участие в запросе предложений.

Наименование претендента	Адреса	Наличие сведений и документов, предусмотренных закупочной документацией
Общество с ограниченной ответственностью «Научно-Технический Центр Спектр» ИНН: 5018124510 КПП: 502901001 ОКПО:84353643 ОКВЭД: 26.20 ОГРН 2095018084753	Юридический адрес: 141009, МО, г. Мытищи, ул. Колонцова, д.5, оф. 514 Фактический адрес: 141074,МО, г. Королев, ул. Пионерская, д.30, корп.6, пом.6 Почтовый адрес: 141074,МО, г. Королев, ул. Пионерская, д.30, корп.6, пом.6	Заявка содержит все сведения и документы, предусмотренные закупочной документацией.

Предложенные претендентом условия исполнения договора, являющиеся критерием оценки заявок на участие в запросе предложений:

№	Условия исполнения договора, изложенные в закупочной документации	Условия исполнения договора, предложенные претендентом
1	**Цена:** 400 000 (Четыреста тысяч) рублей 00 копеек, в том числе НДС 18% – 61 016 (Шестьдесят одна тысяча шестнадцать) рублей 95 копеек	**Цена:** 360 878 (Триста шестьдесят тысяч восемьсот семьдесят восемь) рублей 00 копеек, в т.ч. НДС (18%) 55 049 (Пятьдесят пять тысяч сорок девять) рублей 19 копеек
2	**Срок поставки:** Максимальный срок поставки: в течение 60 (шестидесяти) календарных дней с даты перечисления аванса (в размере 50% от стоимости товара) на расчетный счет Поставщика.	**Срок поставки:** В течение 50 (пятидесяти) календарных дней с даты перечисления аванса (в размере 50% от стоимости товара) на расчетный счет Поставщика
3	**Квалификация участника закупки:** **1) количество лет работы на рынке по оказанию данных услуг:** Не менее 2 лет (3 года - 0 баллов; от 3 до 5 лет (включительно) - 25 баллов; свыше 5 лет - 50 баллов) **2) положительный опыт выполнения аналогичных поставок** За последние 2 года, предшествующие дате окончания срока подачи заявок на участие в запросе предложений (копии договоров: до 5 шт. – 0 балов, от 5 шт. до 10 шт. – 25 баллов, свыше 10 шт. – 50 баллов)	**Квалификация участника закупки:** **1) количество лет работы на рынке по оказанию данных услуг:** свыше 5 лет - 50 баллов) **2) положительный опыт выполнения аналогичных поставок** За последние 2 года, предшествующие дате окончания срока подачи заявок на участие в запросе предложений свыше 10 шт.

В соответствии с пунктом 12.3 Закупочной документации в случае, если по окончании срока подачи заявок на участие в запросе предложений подана только одна заявка на участие в запросе предложений или не подано ни одной заявки, закупочная процедура признается несостоявшейся.

Пунктом 13.9 Закупочной документации установлено право Заказчика заключить договор с единственным поставщиком (исполнителем, подрядчиком) в случае, если запрос предложений признается несостоявшимся.

Согласно пункту 19.4. Положения о закупке АО «МОЭСК», если при проведении любой конкурентной закупки была представлена только одна заявка и проведение новых процедур закупок нецелесообразно, а предоставленная заявка приемлема и соответствует требованиям извещения о проведении закупки и документации о закупке, закупочная комиссия вправе принять решение о заключении договора с участником, подавшим такую заявку.

Решение закупочной комиссии: осуществить закупку в соответствии с пунктом 13.9 Закупочной документации, 19.4. Положения о закупке АО «МОЭСК» а именно, заключить договор поставки аппарата для испытания электрооборудования и средств индивидуальной защиты (СИЗ) АИСТ 50-70 с Обществом с ограниченной ответственностью «Научно-Технический Центр Спектр» на следующих условиях, указанных в Закупочной документации и единственной заявке на участие в запросе предложений:

1) Цена договора: 360 878 (Триста шестьдесят тысяч восемьсот семьдесят восемь) рублей 00 копеек, в т.ч. НДС (18%);

2) Срок поставки: в течение 50 (пятидесяти) календарных дней с даты перечисления аванса (в размере 50% от стоимости товара) на расчетный счет Поставщика.

3) Условия оплаты: предоплата 50 % от стоимости Товара в течение 5 (пяти) рабочих дней с даты заключения договора, 50% в течение 30 (тридцати) дней с момента получения Товара на склад Покупателя.

Дата подписания протокола: «25» апреля 2018 г.

Председатель комиссии _____ Свирина Ирина Борисовна

Заместитель председателя комиссии _____ Похилец Юлия Борисовна

Члены комиссии _____ Чернова Галина Валерьевна

_____ Короткий Олег Александрович

Секретарь комиссии _____ Филатова Ольга Александровна

17-2021.

Печатная форма | **В виде XML-файла** | **Ошибки XML валидации**

Протокол закупки товаров, работ, услуг СБ-АСТ: Открытый запрос котировок в электронной форме № 31806256199

СБ-АСТ: Протокол подведения итогов от 29.03.2018 № 31806256199-02

Наименование закупки: Поставка прибора АИД-70 М

Заказчик

Наименование организации: АКЦИОНЕРНОЕ ОБЩЕСТВО "МЕЖДУНАРОДНЫЙ АЭРОПОРТ "КАЛУГА"

Место нахождения: 248009, Калужская обл, г Калуга, ул Взлетная, дом 46

Почтовый адрес: 248035, обл КАЛУЖСКАЯ, г КАЛУГА, ул ВЗЛЕТНАЯ, дом 46

Проведение процедуры

Дата проведения этапа процедуры (по результатам которого составлен протокол): *28.03.2018*

Место проведения этапа процедуры (по результатам которого составлен протокол): *http://utp.sberbank-ast.ru*

Дата подписания протокола: *28.03.2018*

Признание закупки несостоявшейся

Причина признания закупки несостоявшейся: *допущена только одна заявка*

Предмет договора

Лот №1

Предмет договора: Поставка прибора АИД-70 М

Начальная (максимальная) цена договора: 250 000.00 Российский рубль

Заявка №1 (Победитель)

Информация о поставщике, подавшем заявку: ООО 'ЭЛЕКТРОНПРИБОР', ИНН: 5052014518, КПП: 505001001, ОГРН: 1045010550243,

Дата и время подачи заявки: 20.03.2018 13:23

Поставщик соответствует требованию об отсутствии в реестре недобросовестных поставщиков, указанному в извещении

Цена поставщика: 250 000.00 Российский рубль с НДС

Допуск участников:

Участник	Допуск
ООО 'ЭЛЕКТРОНПРИБОР', ИНН: 5052014518, КПП: 505001001, ОГРН: 1045010550243,	Не указывается в данном протоколе

Протокол закупки товаров, работ, услуг СБ-АСТ: Открытый запрос котировок в электронной форме № 31806256199

Выбор победителя:

Участник	Результат
ООО 'ЭЛЕКТРОНПРИБОР', ИНН: 5052014518, КПП: 505001001, ОГРН: 1045010550243,	Победитель

ПРОТОКОЛ № 61-зк-1

подведения итогов запроса котировок в электронной форме
Реестровый номер закупки: 61-зк-э/2018-МАК

г. Калуга «28» марта 2018 года

1. Информация о заказчике:
Наименование заказчика: АО «Международный аэропорт «Калуга»
Юридический адрес: 248926, г. Калуга, ул. Взлетная, д. 46
Место нахождения: 248926, г. Калуга, ул. Взлетная, д. 46
Почтовый адрес: 248035, г. Калуга, ул. Грабцевское шоссе, д 79, а/я 244
Телефон: (4842) 27-98-10
Адрес электронной почты: torgi@airkaluga.ru
Контактное лицо: Нагорная Елена Алексеевна

2. Закупочная комиссия (далее – комиссия):
Председатель комиссии: Кутушев Салават Шайхил-Исламович
Заместитель председателя комиссии: Кульков Константин Михайлович
Члены комиссии: Быль Андрей Иванович, Петрухина Ольга Александровна, Гусева Елена Алексеевна, Дергачева Екатерина Викторовна
Секретарь комиссии: Нагорная Елена Алексеевна

3. Рассмотрение, допуск, оценка и сопоставление заявок на участие в запросе котировок в электронной форме имели место 28 марта 2018 года по адресу: г. Калуга ул. Взлетная д.46.

4. Наименование запроса котировок в электронной форме: **Поставка прибора АИД-70 М.**
Количество: **1 штука**
Комплект поставки: пульт управления; генератор высоковольтный; кабель сетевой; провод заземления – 2 шт.

Срок поставки: **не более 30 дней с момента заключения договора.**

5. Извещение № 31806256199 о проведении запроса котировок в электронной форме было размещено «19» марта 2018 года на официальном сайте www.zakupki.gov.ru. Торговая процедура (№SBR003-180005319300011) проводилась на электронной торговой площадке: https://utp.sberbank-ast.ru

6. Условия исполнения договора:

АО «Международный аэропорт «Калуга»		
1	**Цена договора** (включает затраты на **доставку, первичную поверку,** уплату таможенных пошлин, налогов, сборов и других обязательных платежей)	**250 000,00** (двести пятьдесят тысяч) рублей 00 копеек, в том числе НДС 18%
2	**Срок поставки**	не более 30 дней с момента заключения договора
3	**Гарантийные обязательства**	не менее 12 месяцев

7. Комиссия рассмотрела поступившие заявки на участие в запросе котировок в электронной форме. На момент окончания срока подачи заявок 27.03.2018г. 09:00 (согласно реестру заявок, на участие) в адрес Заказчика на торговую электронную площадку поступило 2 заявки. Комиссия рассмотрела поступившие заявки:

№ заявки	**Наименование (для юридического лица), фамилия, имя, отчество (для физического лица), участника закупки**	**Сведения о наличии в заявке участника закупки документов, предусмотренных документацией о запросе котировок в электронной форме**	**Решение комиссии**
№ 1 20.03.2018 13:23:55	Общество с ограниченной ответственностью «ЭЛЕКТРОНПРИБОР» 141191, Россия, Московская обл., г. Фрязино, ул. Барские Пруды, д.1, офис 4 ИНН 5052014518 КПП 505001001 ОГРН 1045010550243	Предоставлены все документы, предусмотренные документацией о запросе котировок в электронной форме	Допустить, признать участником запроса котировок в электронной форме
№ 2 26.03.2018 16:49:07	Общество с ограниченной ответственностью «НПП Точприбор» 344065, г. Ростов-на-Дону, ул. Троллейбусная, 24/2В, офис 819 ИНН 6166072755 КПП 616601001 ОГРН 1106193000209	Предоставлены не все документы, предусмотренные документацией о запросе котировок в электронной форме	Не допустить к участию в запросе котировок в электронной форме

Причина отклонения: Не представлен Сертификат (Свидетельство) об утверждении типа средств измерений, следовательно, прибор не внесен в Государственный реестр средств измерений (п. 7 Информационной карты запроса котировок). Предложен к поставке прибор АИД -70/50 с техническими характеристиками, не соответствующими требованиям Заказчика. На основании п.14.8. статьи 14 Положения о закупках товаров, работ, услуг для нужд АО «Международный аэропорт «Калуга», Заказчик вправе указывать фирменное наименование, наименование производителя Товара без сопровождения словами «или эквивалент».

8. Комиссия приняла решение:
-не допускать к торгам заявку **ООО «НПП Точприбор»,** как не соответствующую требованиям Заказчика (согласно п.20.4. Положения о закупке товаров, работ, услуг для нужд АО «Международный аэропорт «Калуга»)
-допустить к торгам заявку **ООО «ЭЛЕКТРОНПРИБОР»** как соответствующие требованиям Заказчика.

9. Комиссия рассмотрела условия исполнения договора и документы, подтверждающие соответствие требованиям, установленным Заказчиком в Документации,
и предложенные единственным допущенным участником запроса котировок в своей заявке.

ООО «ЭЛЕКТРОНПРИБОР»		
1	**Цена договора** (включает затраты на **доставку, первичную поверку**, уплату таможенных пошлин, налогов, сборов и других обязательных платежей)	**250 000,00** (двести пятьдесят тысяч) рублей 00 копеек, в том числе НДС 18 %
2	**Срок поставки**	не более 30 дней с момента заключения договора
3	**Гарантийные обязательства**	Гарантийный срок на условиях завода изготовителя не менее 12 месяцев
4	**Требуемые заказчиком технические характеристики**	Соответствуют требованиям Заказчика, предложен к поставке прибор АИД-70М

10. В связи с тем, что допущена только одна заявка, такой запрос признан несостоявшимся и приоритет в соответствии с ПП от 16.09.2016 №925 «О приоритете товаров Российского происхождения, работ, услуг, выполняемых, оказываемых Российскими лицами, по отношению к товарам, происходящим из иностранного государства, работам, услугам, выполняемым, оказываемым иностранными лицами» не предоставляется.

11. Комиссия приняла решение рекомендовать заказчику в соответствии с п.26.1) статьи 26 Положения о закупках товаров, работ, услуг для нужд АО «Международный аэропорт «Калуга» заключить договор в соответствии с условиями, указанными в Документации о проведении запроса котировок в электронной форме, проекте Договора, с единственным участником закупки – **ООО «ЭЛЕКТРОНПРИБОР»** на условиях и по цене, предложенной в заявке на участие в запросе котировок в электронной форме:

Предмет договора: **Поставка прибора АИД-70 М.**
Количество поставляемого товара: **1 штука**
Комплект поставки: пульт управления; генератор высоковольтный; кабель сетевой; провод заземления – 2 шт.

Цена договора: **250 000,00** (двести пятьдесят тысячь) рублей, 00 копеек, в том числе НДС 18%.
Срок поставки товара: не более 30 дней с момента заключения договора.
Место поставки товара: Поставка осуществляется Поставщиком до склада Заказчика: **248035, г. Калуга, ул. Взлетная, д.46**

Форма оплаты:
безналичный расчет, путем перечисления денежных средств на расчетный счет поставщика.

Оплата за поставку осуществляется в следующем порядке:
-авансовый платеж не предусмотрен;
-оплата производится в течение 15 дней (на основании Сведений из Единого реестра субъектов малого и среднего предпринимательства ООО «ЭЛЕКТРОНПРИБОР» относится к категории малое предприятия) с момента подписания товарной накладной.

Датой исполнения Покупателем обязательства по оплате является день зачисления денежных средств на расчетный счет Продавца.

12. Настоящий протокол подлежит размещению на официальном сайте www.zakupki.gov.ru единой информационной системы в сфере закупок.

Председатель комиссии	Кутушев С.Ш.
Заместитель Председателя комиссии	Кульков К.М.
Член комиссии	Быль А.И.
Член комиссии	Петрухина О.А.
Член комиссии	Гусева Е.А.
Член комиссии	Дергачева Е.В.
Секретарь комиссии	Нагорная Е.А.

ОАО "КузбассЭлектро"

Ведомость наличия основных средств на 01.02.19

№ п/п	Инвентарный номер	Наименование ОС	Дата поступления ОС	Бухгалтерский учет		
				Первоначальная стоимость	Износ	Остаточная стоимость
Тепловодоснабжение				**23 729,00**	**23 729,00**	
1	00021250	Насос КМ 100-80-1600дв 15/3000	06.10.2004	23 729,00	23 729,00	
Итого				**23 729,00**	**23 729,00**	

Зав. складом _____

Бухгалтер _____ Сидорова О.А